meroform®

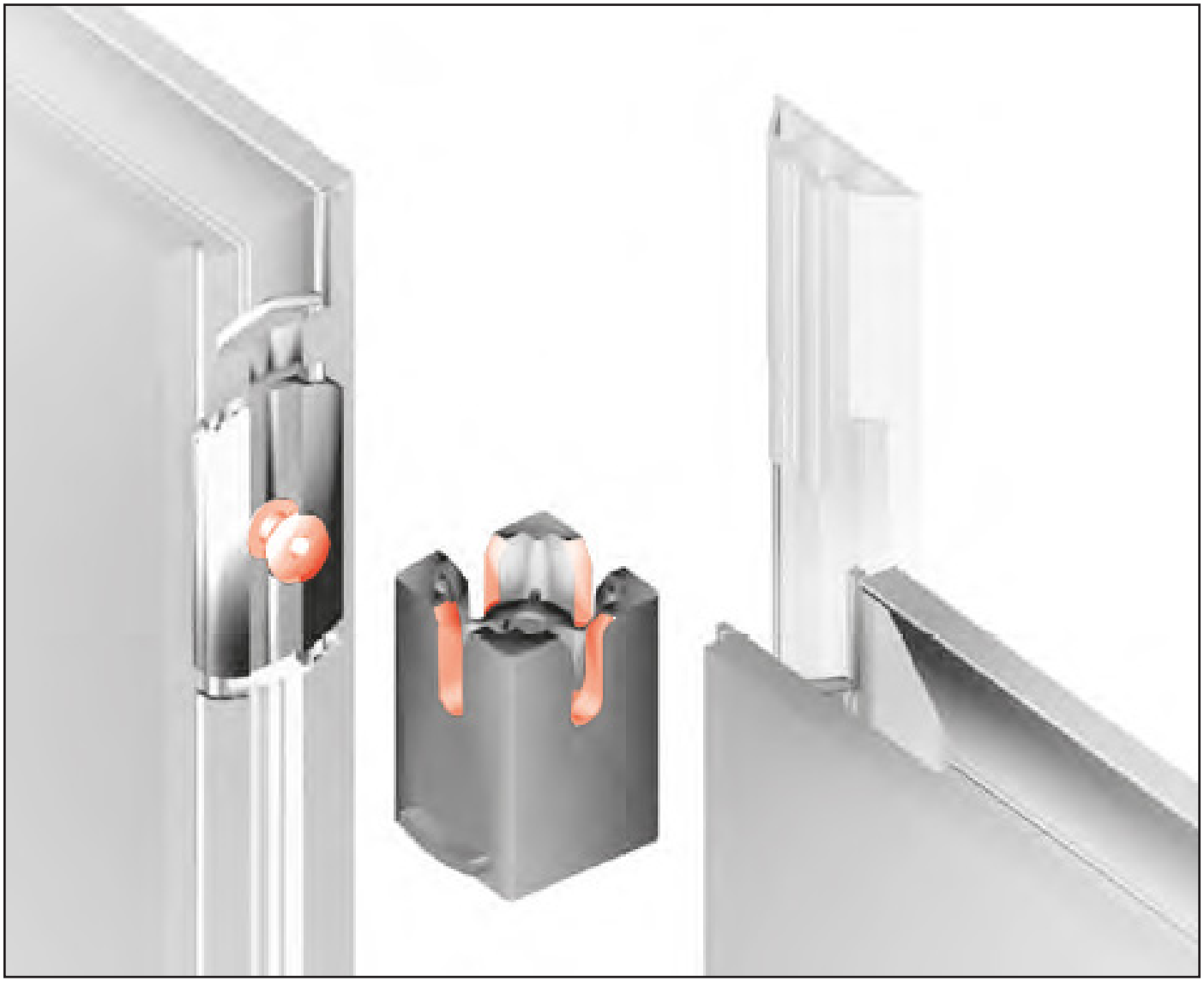

Advantec®

Bauteilkatalog, Preisliste 2020

Component Catalogue, Price List 2020

ADVANTEC

Inhaltsverzeichnis
Table of Contents

Seite / *Page*

Advantec®

Allgemeine Hinweise / *General notes*	3
Standardbauteile / *Standard Components*	4-14
Zubehör, Werkzeuge / *Accessories, Tools*	15
Transportverpackung / *Transport Packing*	16
Markenverzeichnis / *Brand Directory*	17
Aufbauhinweise / *Assembly Instruction*	18-21
Technische Daten / *Technical Data*	22-23
Notizen/ *Notes*	24
Allgemeine Verkaufs- und Lieferbedingungen / *General Terms of Sale and Delivery*	25-27

Druckschrift für Planer und Anwender der MERO-TSK Ausstellungs-Systeme.

Auflage 2020

Alle Rechte, auch die der Übersetzung, des auszugsweisen Nachdrucks, der fotomechanischen Wiedergabe und sonstige Vervielfältigungen bedürfen der schriftlichen Genehmigung.

© MERO-TSK International GmbH & Co. KG
Ausstellungs-Systeme

Änderungen in Konstruktion, Material und Abmessungen bleiben uns vorbehalten.
Für die in dieser Druckschrift enthaltenen Preise, Werte und Maßangaben, insbesondere in Abbildungen, Zeichnungen, Plänen, Berechnungen und Tabellen, übernehmen wir keine Haftung, soweit wir sie nicht ausdrücklich und schriftlich für verbindlich erklären.

Publication for planners and users of MERO-TSK Exhibit Systems.

Edition 2020

All rights, including those of the translation, of reprints in whole or in part, of photomechanical reproduction and other copies, require written permission.

© MERO-TSK International GmbH & Co. KG
Exhibit Systems

We reserve the right to modify construction, materials and dimensions. We assume no liability for prices, values and measurements given in this publication, particularly in illustrations, drawings, plans, calculations and tables, unless they have been explicitly declared binding in writing.

Allgemeine Hinweise:

Die folgenden Katalogseiten beinhalten Schnitt- und Maßzeichnungen der jeweiligen Artikel.

Die Artikelbeschreibungen beziehen sich auf die Standardausführungen.

Verwendete Abkürzungen:

kpl	Komplett
AL	Aluminium
KF	Kunststoff
glvz	verzinkt
ST	farblich abgestimmt auf naturfarbenes Eloxal

Die Preiseinheit (PE) bezieht sich auf Stück.

Gültig ab 01.01.2020.

Mit Erscheinen dieser Preisliste sind bisherige Preislisten ungültig.

Die angegebenen Preise sind in Euro und gültig ab Werk gemäß INCOTERMS, ausschließlich Mehrwertsteuer oder anderer Steuern sowie landesübliche Abgaben. Im übrigen gelten unsere Allgemeinen Bedingungen und Konditionen für Verkauf und Lieferung.

Abgabe nur in geschlossenen Verpackungseinheiten.

Wandelemente in Leichtbauweise mit umlaufendem Aluminium-Rahmen.

Andere Abmessungen, Systemmaß 990 mm und Oberflächen auf Anfrage.

Die angegebenen Abmessungen sind Systemmaße. (Systemmaß L1 = Maß von Blockachse zu Blockachse).

Höhe = Wandelement + 30 mm Verstellfuß.

Patent Nr. EP 1002166

Bitte beachten:
Die Wandelemente sind nicht zum Einsatz im Freien geeignet. Auch bei Transport und Lagerung ist darauf zu achten, dass die Wandelemente nicht der Nässe ausgesetzt werden.

General notes:

The following catalogue pages contain sectional and dimensioned drawings of the respective articles.

Descriptions of the items refer to the standard versions.

Abbreviations used:

cpl	*complete*
AL	*aluminum*
KF	*plastic*
galv	*galvanized*
ST	*colour matches with natural anodising*

The price unit (PU) refers to the number of items in a packing unit.

Valid from January, 1st. 2020.

With this publication, this price list replaces all previous price lists published.

Prices are quoted in EURO and are valid ex works as per INCOTERMS, exclusive of VAT or other taxes. Our General Terms and Conditions of Sale and Delivery apply.

Sold only in packing units.

Wall elements of lightweight material with aluminum frame.

Other measurements, system measurement 990 mm and different surface finishes on request.

The dimensions stated in this catalogue are system measurements. (System measurement L1 = measurement from cube axis to cube axis.)

Height= Wall element + 30 mm adjustable foot.

Patent No. EP 1002166

Please note:
The wall elements were not designed for the outside use. For transport and storage, please take care that wall elements are not exposed to humidity.

Standardbauteile *Standard Components*	ID	Bezeichnung *Description*	PGR	Preis *Price*	PE *PU*	kgs
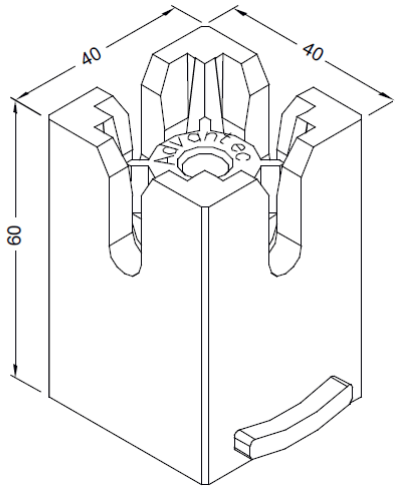	50272700	Verbindungsblock*schwarz *Connection cube*black*	43	3,70	1	0,070
		Kunststoff schwarz; 90° Anschlußmöglichkeit für Wandelemente und Abdeckprofile; M10 Gewinde zur Aufnahme von Verstellfuß und Verbindungselementen. *Plastik black; 90° connection of wall elements and cover profiles;* *M10 thread for adjustable foot and coupling elements.*				
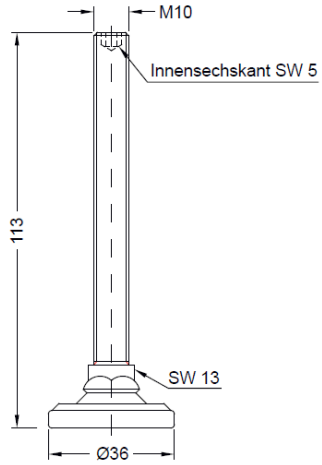	50312300	Verstellfuß M10 *Adjustable foot M10*	43	1,60	1	0,065
		Maximale Höhenverstellung 60 mm; Normeinstellung 30 mm über dem Boden. *Maximal vertical adjustment 60 mm; standard measurement 30 mm from the floor.*				
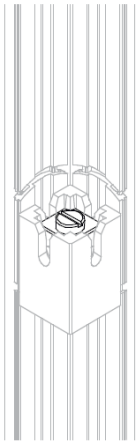 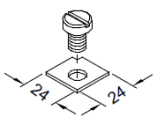	50327600	Sicherungsblech 90° kpl.*glvz. *Security plate 90° cpl.*galv.*	43	15,10	10	0,030
	50327700	Sicherungsblech 180° kpl.*glvz. *Security plate 180° cpl.*galv.*	43	15,90	10	0,030
		Mit M10 Schraube, zur Fixierung des mittleren Verbindungsblocks. Hinweise zur Verwendung des Sicherungsbleches finden Sie unter „Aufbauhinweise“. *With M10 screw, to fix the connection cube in the middle position of the wall element.* *For further information on how to use the security plate, please see Assembly Instruction.*				

Standardbauteile *Standard Components*	ID	Bezeichnung *Description*	PGR	Preis *Price*	PE *PU*	kgs

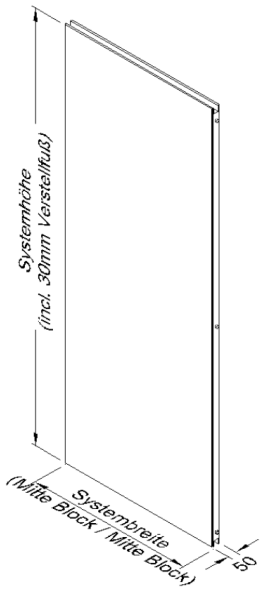

Mit umlaufenden Alu-Funktionsschienen; integrierte waagrechte und senkrechte Kabelführung; inklusive Verbindungsbolzen und 2 Verriegelungsfedern; Dicke 50mm; Wandelement nicht nagelbar. Oberfläche: weiß = HPL Schichtstoff Perlstruktur B1

With frame consisting of aluminum rails; integrated horizontal and vertical cable management; including connection bolts and 2 locking springs; thickness 50mm; wall element is not suitable for use with nail or screw fixings. Surface: white = HPL laminate pearl structure B1

50273000	1000x2500mm*weiß / *white*	43	479,50	1	18,000
50437400	950x2500mm*weiß / *white*	43	479,20	1	17,600
50297100	707x2500mm*weiß / *white*	43	477,70	1	13,900
50324600	663x2500mm*weiß / *white*	43	477,40	1	13,400
50294400	500x2500mm*weiß / *white*	43	410,20	1	11,000
50811800	1000x3000mm*weiß / *white*	43	485,50	1	21,600
50820800	950x3000mm*weiß / *white*	43	485,20	1	20,700
50811700	707x3000mm*weiß / *white*	43	483,70	1	16,700
50820900	663x3000mm*weiß / *white*	43	483,40	1	16,000
50811600	500x3000mm*weiß / *white*	43	416,10	1	13,200
50501500	1000x1030mm*weiß / *white*	43	363,00	1	7,800
50506500	950x1030mm*weiß / *white*	43	362,70	1	7,500
50502400	707x1030mm*weiß / *white*	43	361,10	1	6,000
50502500	663x1030mm*weiß / *white*	43	360,80	1	5,700
50501400	500x1030mm*weiß / *white*	43	326,70	1	4,700
50526600	1000x530mm*weiß / *white*	43	356,90	1	4,400
50527100	950x530mm*weiß / *white*	43	356,60	1	4,200
50526800	707x530mm*weiß / *white*	43	355,00	1	3,300
50526900	663x530mm*weiß / *white*	43	354,80	1	3,200
50527000	500x530mm*weiß / *white*	43	320,60	1	2,600

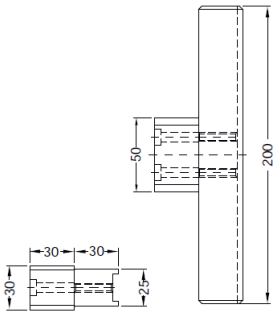

50529700	Verbindung für Vertikalprofil*KF *Connector for vertical profile*KF*	43	18,00	1	0,250

Kunststoff grau; zur Fixierung von zwei Wandelementen übereinander.

Plastic grey; to attach two wall elements vertically.

Standardbauteile *Standard Components*	ID	Bezeichnung *Description*	PGR	Preis *Price*	PE *PU*	kgs
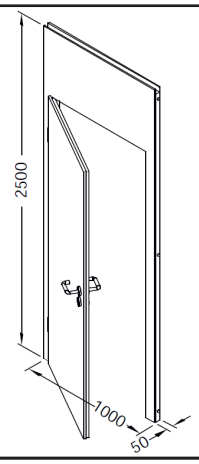		Türelement *Door element*				
		Ausführung wie Wandelement; Türblatt Standard; 830x1985 mm (Außenmaß) lichter Ausschnitt 786x1967 mm; Türfalz passend lackiert; inklusive Bänder, Drückergarnitur und Zylinder; Gleichschließende Türschlösser auf Anfrage! *Design see wall element; standard door leaf; 830x1985 mm (exterior measurement); leaf aperture 786x1967 mm; door fold painted; including hinge plates, door handle fittings and cylinder; Door locks lockade with same key available on request!*				
	50295700	DIN L 1000x2500 mm*weiß / *white*	43	1.332,80	1	30,000
	50821000	DIN L 1000x3000 mm*weiß / *white*	43	1.343,90	1	31,600
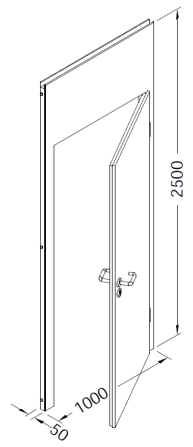	50295600	DIN R 1000x2500 mm*weiß / *white*	43	1.332,80	1	30,000
	50821100	DIN R 1000x3000 mm*weiß / *white*	43	1.343,90	1	31,600
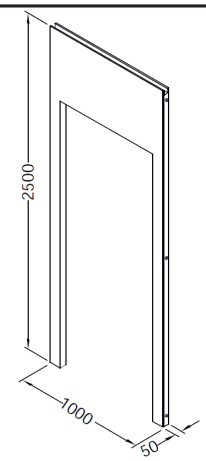		Rahmenelement *Frame element*				
		Ausführung wie Wandelement; lichter Ausschnitt 786x1967 mm; weiß. *Design see wall element; leaf aperture 786x1967 mm, white.*				
	50295800	1000x2500 mm*weiß / *white*	43	762,10	1	14,350
	50821200	1000x3000 mm*weiß / *white*	43	773,20	1	17,850
	50364500	Falttüre für Rahmenelement*weiß *Concertina Door for frame element*white*	43	456,00	1	8,000
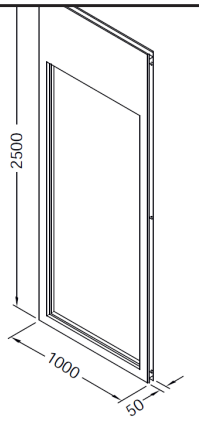		Rahmenelement für Glas *Frame element for glass*				
		Ausführung wie Wandelement; lichter Ausschnitt 786x1885 mm; komplett mit Glasleisten; Lieferung im unmontierten Zustand; Einbau wahlweise mit Blende nach oben oder unten; Glasscheibe (ohne Abbildung) ESG 6 mm; empfohlenes Glaszuschnittmaß 805x1905 mm. **Auf Anfrage** *Design see wall element; aperture 786x1885 mm; complete glass beading; not assembled; position of transom on top or at the bottom is an option . Glass Panel (without illustration) single pane security glass 6 mm; recommended glass cutting 805x1905 mm.* ***On request***				
	50312800	1000x2500 mm*weiß / *white*	43	789,90	1	14,700
	50821300	1000x3000 mm*weiß / *white*	43	801,00	1	18,200

Standardbauteile *Standard Components*	ID	Bezeichnung *Description*	PGR	Preis *Price*	PE *PU*	kgs
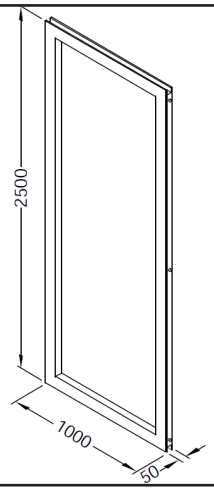		Shopelement *Shopelement*				
		Mit umlaufenden Alu-Funktionsschienen; integrierte waagerechte und senkrechte Kabelführung; inklusive Verbindungsbolzen und 2 Verriegelungsfedern; Dicke 50 mm; Maße 1000x2500 mm; lichter Ausschnitt 790x2310 mm. Oberfläche: weiß = HPL Schichtstoff Perlstruktur B1 *With frame consisting of aluminum rails; integrated horizontal and vertical cable management; including connection bolts and 2 locking springs; thickness 50 mm; measurements 1000x2500 mm; leaf aperture 790x2310 mm.* *Surface: white = HPL laminate pearl structure B1*				
	50426700	1000x2500 mm*weiß / *white*	43	789,90	1	12,00
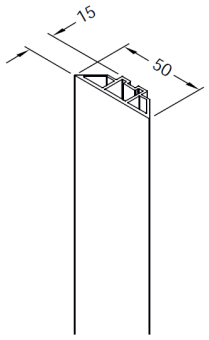		Abdeckprofil glatt *Cover profile plain*				
		Aluminium weiß lackiert; zum Einhängen in die Verbindungsblöcke. *Aluminum powder coated white; to be inserted into the connection cubes.*				
	50370600	2470 mm AL*weiß / *white*	43	27,00	1	1,400
	50819800	2970 mm AL*weiß / *white*	43	34,70	1	1,700
	50503000	1000 mm AL*weiß / *white*	43	22,10	1	0,574
	50527600	500 mm AL*weiß / *white*	43	18,80	1	0,287
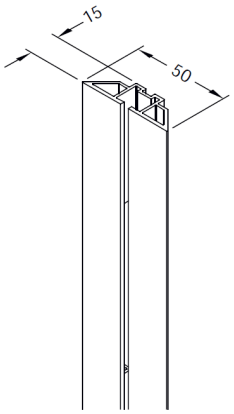		Abdeckprofil mit Nut *Cover profile with groove*				
		Aluminium weiß lackiert; mit Nut 4,5 mm; zum Einhängen in die Verbindungsblöcke. *Aluminum powder coated white; width of groove 4,5 mm; to be inserted into the connection cubes.*				
	50296900	2470 mm AL*weiß / *white*	43	77,40	1	1,400
	50820000	2970 mm AL*weiß / *white*	43	85,10	1	1,634
	50503200	1000 mm AL*weiß / *white*	43	64,90	1	0,574
	50528800	500 mm AL*weiß / *white*	43	61,60	1	0,287
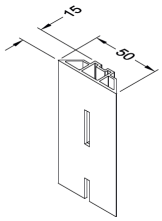		Abdeckprofil geschlitzt 4 mm AL*weiß *Cover profile slotted 4 mm AL*white*				
		Aluminium weiß lackiert; wird in die Verbindungsblöcke eingehängt; zum Anschluss von Warenträgern. *Aluminum powder coated white; to be inserted in the connection cubes; to connect product carries.*				
	55604000	2470 mm AL*weiß / *white*	43	91,90	1	1,400
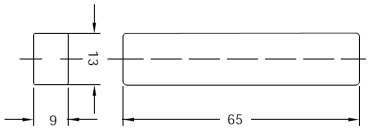		Verbindungsteil für Abdeckprofil*KF *Connection for cover profile*KF*				
		Zur Fixierung von zwei Abdeckprofilen übereinander. *To fix two cover profiles on top of each other.*				
	50501600		43	3,80	1	0,015

Standardbauteile *Standard Components*	ID	Bezeichnung *Description*	PGR	Preis *Price*	PE *PU*	kgs
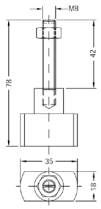	50489500	Abhebesicherung für Abdeckprofil *Anti removal device for cover profile*	43	7,00	1	0,048
		Wird in Verbindungsblock montiert; zur Sicherung der Abdeckprofile gegen unbeabsichtigtes Herausheben/Herausfallen, z.B. bei zwei Abdeckprofilen übereinander. *Is fixed into the connector cube; protects cover profile against unintentional lifting out, e.g. when two cover profiles are mounted on top of each other.*				
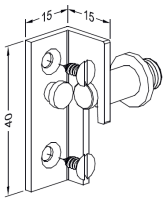	50343800	Wandhalterung komplett *Wallfixture complete*	43	9,40	1	0,025
		Zur Befestigung am Abdeckprofil; bietet zusätzliche Stabilität, wenn Abdeckprofil in Verbindung mit Tablarträgern etc. eingesetzt wird. *To fix onto the cover profile; offers additional stability, if cover profile is used together with shelves, etc.*				
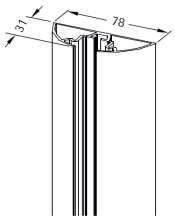	55603000	Vorhängeprofil 2470 mm AL*weiß *Suspended profile 2470 mm AL*white*	43	54,30	1	3,300
		Wird in die Verbindungsblöcke eingehängt; zum Anschluss von Standardzargen oder Warenträgern. *Aluminum powder coated white; to be inserted in the connection cubes; to connect standard frames or product carries.*				
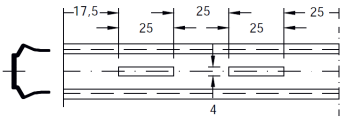	55601000	Nutenfüllprofil geschlitzt 4 mm, kpl. 2470 mm AL*E6/EV1 *Filling profile slotted 4 mm, cpl. 2470 mm AL*E6/EV1*	43	56,30	1	0,620
		Nutenfüllprofil geschlitzt, eloxiert E6/EV1 (2360 mm), komplett mit Nutstein 50 mm (für unten); Nutstein 60 mm (für oben) und Winkel; zum Einhängen in das Horizontalprofil des Wandelementes; passend in Vorhängeprofil; Schlitzung durchgehend, max. Belastung/Konsole: 20kg. *Filling profile slotted, anodized E6/EV1 (2360 mm), complete with Central fixture 50 mm; central fixture 60 mm and angle; to insert in the horizontal profile of the wall element; for Suspended profile; continous slots; max. load capacity/bracket: 20kg.*				
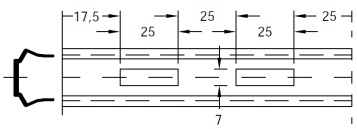	55602000	Nutenfüllprofil geschlitzt 7 mm, kpl. 2470 mm AL*E6/EV1 *Filling profile slotted 7 mm, cpl. 2470 mm AL*E6/EV1*	43	59,30	1	0,620
		Nutenfüllprofil geschlitzt, eloxiert E6/EV1 (2360 mm), komplett mit Nutstein 50 mm (für unten) Nutstein 60 mm (für oben) und Winkel; zum Einhängen in das Horizontalprofil des Wandelementes; passend in Vorhängeprofil; Schlitzung durchgehend max. Belastung/Konsole: 20kg. *Filling profile slotted, anodized E6/EV1 (2360 mm), complete with Central fixture 50 mm; central fixture 60 mm and angle, to insert in the horizontal profile of the wall element; for Suspended profile; continous slots; max. load capacity/bracket: 20 kg.*				

Standardbauteile *Standard Components*	ID	Bezeichnung *Description*	PGR	Preis *Price*	PE *PU*	kgs
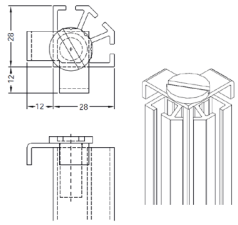	50334400	Inneneckprofil 2470mm komplett AL*weiß *Interior edge profile 2470mm complete AL*white*	43	63,70	1	1,880
		Aluminium weiß lackiert; Länge 2470 mm; komplett mit Halterung; zum Einhängen in die Wandecke und Aufnahme von Tablarträgern. *Aluminum white powder coated; Length 2470 mm. Together with fitting; to be inserted into wallcorner in order to accept shelf supports.*				
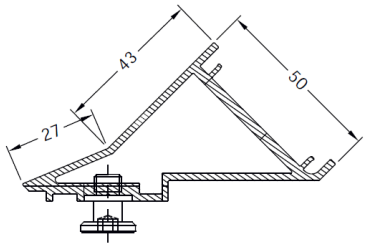 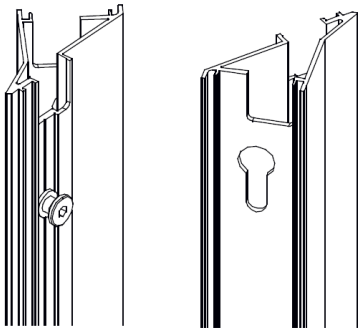		Anbauprofil 135° AL*weiß *Connection profile 135° AL*white*				
		Abbildung: Ausführung rechts; Aluminium weiß; lackiert zum Einhängen in die Verbindungsblöcke. *Illustration: Version right; Aluminum powder coated white; to be inserted into the connection cubes.*				
	50329100	Links, 2470 mm *Left, 2470 mm*	43	54,10	1	3,600
	50329200	Rechts, 2470 mm *Right, 2470 mm*	43	54,10	1	3,600
	50820300	Links, 2970 mm *Left, 2970 mm*	43	65,60	1	4,176
	50820500	Rechts, 2970 mm *Right, 2970 mm*	43	65,60	1	4,176
	50590800	Links, 1000 mm *Left, 1000 mm*	43	32,40	1	1,420
	50591100	Rechts, 1000 mm *Right, 1000 mm*	43	32,40	1	1,420
	50591000	Links, 500 mm *Left, 500 mm*	43	25,40	1	0,720
	50591200	Rechts, 500 mm *Right, 500 mm*	43	25,40	1	0,720
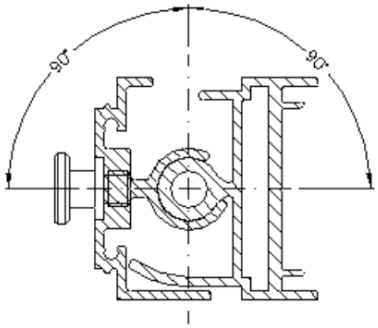 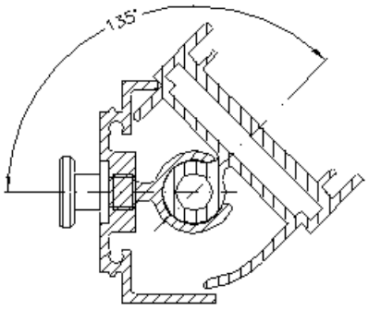		Winkelvariables Profil 1 AL*weiß *Angle variable profile 1 AL*white*				
		Abbildung: Ausführung links; Aluminium; weiß lackiert; zum Anschluss an einer fortlaufenden Wand; siehe Aufbauhinweise Seite 21. *Illustration: Version left; Aluminum; white powder coated; for connection on straight walls; see assembling instructions page 21.*				
	50317700	Links, 2470 mm *Left, 2470 mm*	43	112,70	1	5,690
	50358600	Rechts, 2470 mm *Right, 2470 mm*	43	112,70	1	5,690
	50822500	Links, 2970 mm *Left, 2970 mm*	43	127,30	1	7,058
	50822700	Rechts, 2970 mm *Right, 2970 mm*	43	127,30	1	7,058
	50507500	Links, 1000 mm *Left, 1000 mm*	43	68,60	1	2,360
	50507600	Rechts, 1000 mm *Right, 1000 mm*	43	68,60	1	2,360
	50545300	Links, 500 mm *Left, 500 mm*	43	52,60	1	1,230
	50545400	Rechts, 500 mm *Right, 500 mm*	43	52,60	1	1,230

Standardbauteile *Standard Components*	ID	Bezeichnung *Description*	PGR	Preis *Price*	PE *PU*	kgs
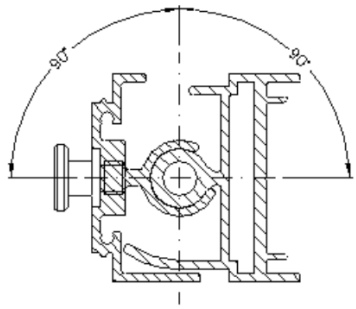		Winkelvariables Profil 2 AL*weiß *Angle variable profile 2 AL*white*				
		Aluminium weiß lackiert; verstellbar von 135°-180°; für gekrümmte Wandflächen; Drehpunkt liegt in der Systemachse; es kommt zu keinem Achsversatz; keine Verbindungsblocks und Abdeckprofile erforderlich; inklusive Verstellfuß M10. *Aluminum; white powder coated; adjustable from 135°-180°; for curved walls; pivot lies in the system axis; no movement of the axis; no connection cubes or cover profiles necessary; adjustable foot M10 included.*				
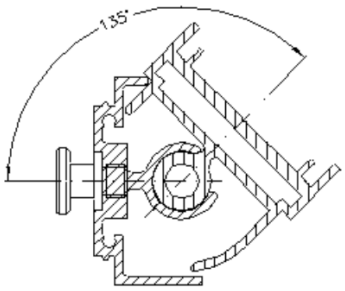	50476500	2470 mm	43	110,50	1	5,530
	50821900	2970 mm	43	120,60	1	6,640
	50504100	1000 mm	43	68,60	1	2,300
	50528500	500 mm	43	53,50	1	1,200
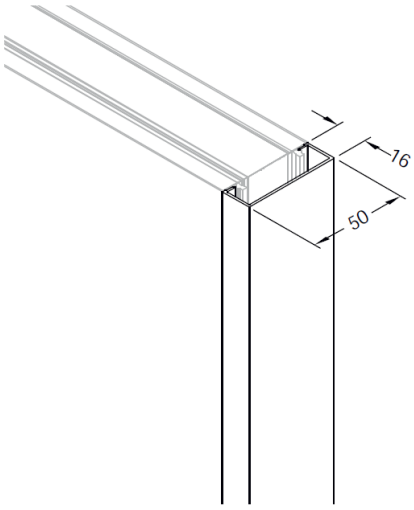		Abschlußprofil AL*weiß *End profile AL*white*				
		Aluminium weiß lackiert; Klemmbefestigung am senkrechten Wandprofil; für einen verwendeten Verstellfuß (Seite 4) ist der Nutstein für Verstellfuß erforderlich. *Aluminum white powder coated; clamping connection on vertical wall profile; when using the adjustable foot* *(page 4); the grooved disk for adjustable foot has to be applied.*				
	50297000	2470 mm	43	18,40	1	0,860
	50818200	2970 mm	43	20,90	1	1,028
	50503400	1000 mm	43	10,80	1	0,350
	50527800	500 mm	43	8,20	1	0,170
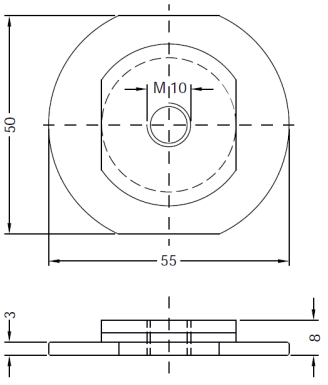	50321300	Nutstein für Verstellfuß AL*eloxiert *Grooved disk for adjustable foot AL*anod.*	43	7,50	1	0,030
		Bei Verwendung von Abschlußprofil und Stellfuß. *For using End profile and adjustable foot.*				

Standardbauteile *Standard Components*	ID	Bezeichnung *Description*	PGR	Preis *Price*	PE *PU*	kgs
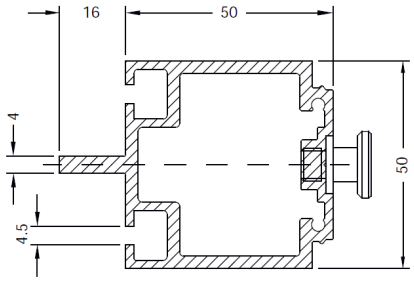		Kreativprofil 2470 mm AL *Creative profile 2470 mm AL*				
		Aluminium; Eine Profilseite ist mit der Advantec-Anschlußtechnik versehen. Die andere Profilseite ist mit einem längs verlaufenden Steg und zwei R8 Nuten ausgestattet. Zum Anschluß von z.B. Lamellenwänden und R8 Zargenprofilen. Aluminum. On one side, the profile is fitted with the connection for Advantec. On the opposit side, R8 aluminium profile fram sections as well as slat walls can be connected.				
	50532900	2470 mm * E6/EV1 / *E6/EV1*	43	78,60	1	4,830
	50544800	2470 mm * lackiert / *powder coated*	43	78,70	1	4,790
	50532700	2470 mm * weiß / *white*	43	78,70	1	4,790
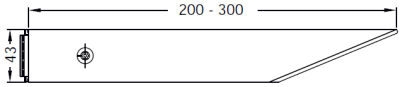		Tablarträger AL*weiß *Shelf support AL*white*				
		Aluminium weiß lackiert; mit Klemmschloß und Abdeckkappe. *Aluminum white powder coated ; with fixing catch and cover cap.*				
	50402400	200 mm	43	15,50	1	0,211
	50402500	250 mm	43	15,70	1	0,240
	50402600	300 mm	43	16,00	1	0,265
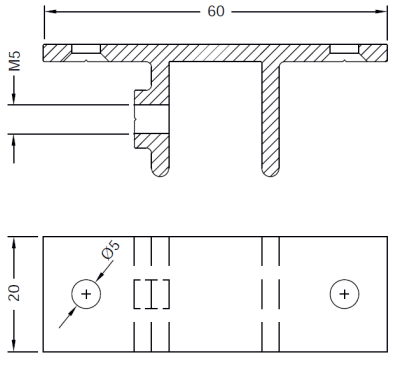	23386000	Träger-Aufsteckteil AL*roh *Slip-on shelf supporter AL*raw*	41	1,70	1	0,016
		Aluminium roh; mit 2 Bohrungen Ø 5 mm für Tablarbefestigung sowie Schraube zur Fixierung des Träger-Aufsteckteils. *Aluminum raw; with 2 through holes; 5 mm diameter, for panel fixing including screw for fixing the shelf supports.*				

Standardbauteile *Standard Components*	ID	Bezeichnung *Description*	PGR	Preis *Price*	PE *PU*	kgs
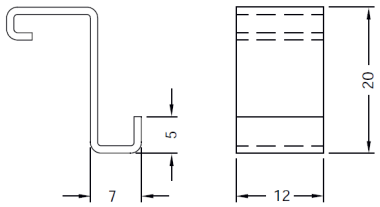	50312700	Bilderhaken *A2 *Picture panel holder *A2*	43	12,90	10	0,004
		Edelstahl; zum Einhängen ins Wandprofil. *Stainless steel; to be inserted into wall profile.*				
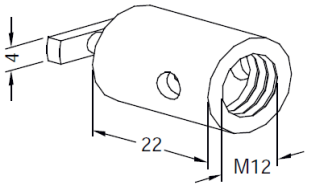	50401900	Anschlussstück *weiß *Connector *white*	43	5,40	1	0,030
		Weiß lackiert; zur Befestigung von Leuchten oder Kleinteilen mit M12 Anschluß in genutete Profile; komplett mit Hammerkopfschraube verzinkt. *White powder coated; for fixing light fittings or accessories with M12 threaded bolt into grooved profiles; complete with hammer head screw, galvanized.*				
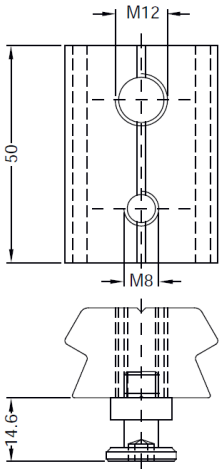	50408600	Verbindung Advantec/4D AL*roh *Connector Advantec/4D AL*raw*	43	20,80	1	0,110
		Anschlußteil zur Befestigung des Advantec Verbindungsblocks an 4- oder 8-kant Stütze des 4D Systems. *Connection element to fix the Advantec Connection cube onto the square or octagonal support of the 4D System.*				
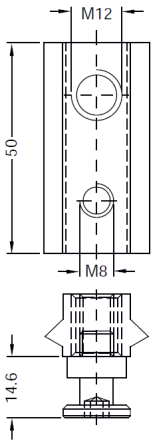	50808200	Verbindung R8 Plus AL*E6/EV1 *Connection R8 Plus AL*E6/EV1*	43	14,10	1	0,060
		Anschlußteil zur Befestigung des Advantec Verbindungsblocks an die Rund- oder Quadratstütze des R8 Plus Systems. *Connection element to fix the Advantec Connection cube onto the round or square support of the R8 Plus System.*				

Standardbauteile *Standard Components*	ID	Bezeichnung *Description*	PGR	Preis *Price*	PE *PU*	kgs
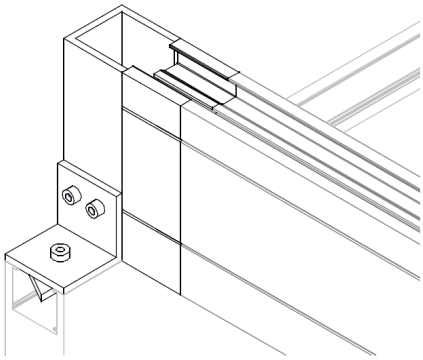	50608500	SL Wandaufsatz kpl. AL*E6/EV1 *SL Wall top attachment compl. AL*E6/EV1*	43	57,00	1	0,585
	50608600	SL Wandaufsatz kpl. AL*lack *SL Wall top attachment compl. AL* p.c.*	43	67,80	1	0,585
		Zum Aufsatz des Lichtträgers auf Advantec Wandelemente. *To attach Light Beam on top of Advantec wall elements.*				
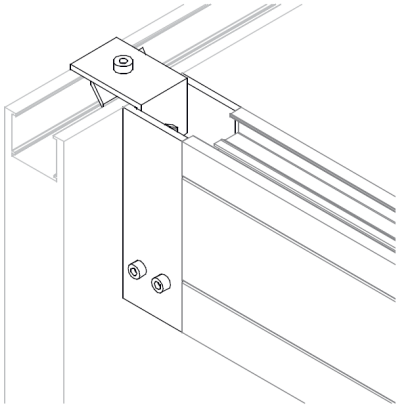	50611400	SL Einhängeteil kpl.AL*E6/EV1 *SL Suspension fastening compl.AL*E6/EV1*	43	40,40	1	0,489
	50611500	SL Einhängeteil kpl.AL*lack *SL Suspension fastening compl.AL*p.c.*	43	43,30	1	0,489
		Zur Anbindung des Lichtträgers zwischen Advantec Wandelementen. *Provides a connection for the Light Beam to Advantec wall elements.*				
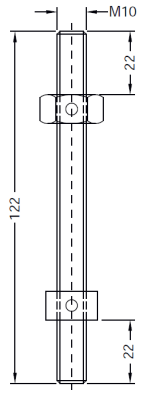	50314000	Verbindung M10/M10 ST*glvz. *Connection M10/M10 ST*glvz.*	43	14,70	1	0,100
		Zum Befestigen von R8 Deckenstrukturen am Verbindungsblock. *To fix R8 ceiling structures onto the Connection cube.*				
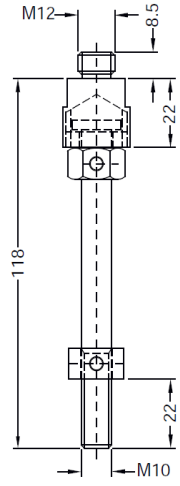	50313900	Verbindung M10/M12 ST*glvz. *Connection M10/M12 ST*glvz.*	43	19,70	1	0,140
		Mit drehbarem Anschluß; zur Befestigung von M12 Deckenstrukturen am Verbindungsblock. With pivotable connection; to fix M12 ceiling structures onto the Connection cube.				

Standardbauteile *Standard Components*	ID	Bezeichnung *Description*	PGR	Preis *Price*	PE *PU*	kgs
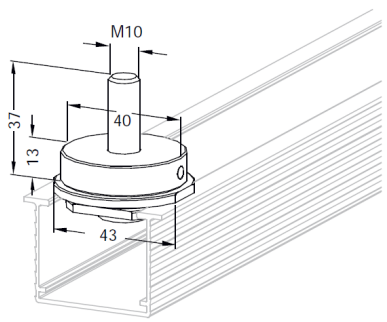	50320400	Verbindung M10 Advantec *Connection M10 Advantec*	43	23,10	1	0,060
		Zur Befestigung von R8 Deckenstrukturen im horizontalen Wandprofil. *To fix R8 ceiling structures onto the horizontal wall profile.*				
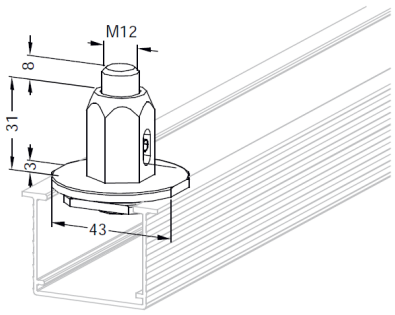	50317600	Verbindung M12 Advantec *Connection M12 Advantec*	43	18,20	1	0,070
		Zur Befestigung von M12 Deckenstrukturen im horizontalen Wandprofil. *To fix M12 ceiling structures onto the horizontal wall profile.*				
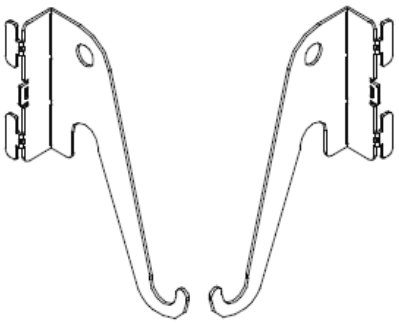		Konsole für Querverkleidung *Bracket for cross-panelling*				
		Edelstahl; zur Aufnahme von Verkleidungselementen in Verbindung mit der Plattenaufnahme. Die Platten sind dabei schuppenförmig oder senkrecht angeordnet. *Stainless Steel to take cladding elements in connection with the panel attachment. The panel arrangement is shingle-type or vertical.*				
	55594100	Konsole links *Bracket left*	41	7,20	1	0,059
	55594200	Konsole rechts *Bracket right*	41	7,20	1	0,059
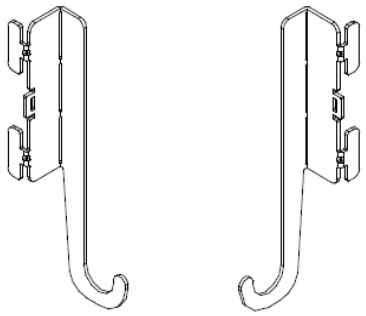	55594300	Abschlusskonsole links *Ending Bracket left*	41	7,10	1	0,037
	55594400	Abschlusskonsole rechts *Ending Bracket right*	41	7,10	1	0,037
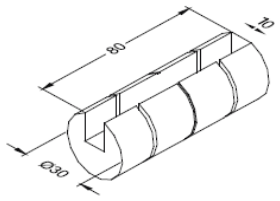	55594600	Plattenaufnahme AL*E6/EV1 *Panel retainer AL*E6/EV1*	41	10,00	1	0,091
		Aluminium eloxiert; zur Aufnahme von Verkleidungselementen mit maximal 10 mm Dicke in Verbindung mit der Konsole für Querverkleidung. *Aluminum anodized; to retain cladding panel maximal 10 mm thick in combination with bracket for cross-panelling.*				

Zubehör/Werkzeuge *Accessories/Tools*	ID	Bezeichnung *Description*	PGR	Preis *Price*	PE *PU*	kgs
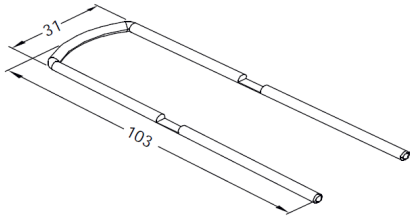	50313500	Verriegelungsfeder *A2 *Locking spring *A2*	43	34,20	10	0,013
		Sitzt im Wandelement zum Sichern des Verbindungsblocks. *Is located in the wall element to secure the connection cube.*				
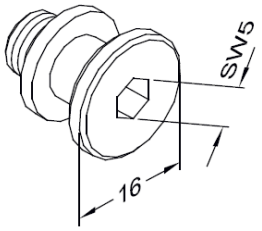	50272600	Verbindungsbolzen M8 *Connecting bolt M8*	43	10,00	10	0,010
		Ist im Wandelement eingeschraubt zum Anschluß des Verbindungsblocks. *Is screwed into the wall element to connect the connection cube.*				
	50313400	AD Werkzeugset *AD Toolset*	40	22,30	1	0,715
		Im Werkzeugkoffer; bestehend aus: Sechskant-Kugelkopfschraubendreher SW5 mit Griff, Sechskant-Winkelschraubendreher SW5 * vernickelt, Torx-Winkelschraubendreher TX30, Einmaulschlüssel SW13, 4 Stück Verriegelungsfeder * A2. *In toolbox: consisting of: Hexagonal screw driver SW5* glavanized, Wrench SW5 * nickel, Torx box spanner TX30, Spanner SW13, 4 pcs locking spring * A2*				
	20790000	Saugheber *Suction lifter*	40	15,30	1	0,660
		Zum leichteren Handling von Wandelementen, gerade bei Innenecken und Einsatz von Anbau-profil 135° bzw. winkelvariablen Profilen. *For easier handling of wall elements, just in interior corners and use of connection profile 135°or Angle variable profile.*				
	50345500	Reinigungsmittel *Cleaner*	40	10,50	1	1,000
		Oberflächenreiniger 1 Liter. *Surface cleaner 1 liter.*				
	50488400	Reparaturfolie 25 Meter weiß *Repair film 25 meters white*	40	180,90	1	9,000
		Selbstklebefolie; für Standardfläche weiß; Format 25 x 1,01 m. *Self adhesive film; for standard surface white; format 25 x 1,01 m.*				

Transportverpackung *Transport Packing*	ID	Bezeichnung *Description*	PGR	Preis *Price*	PE *PU*	kgs
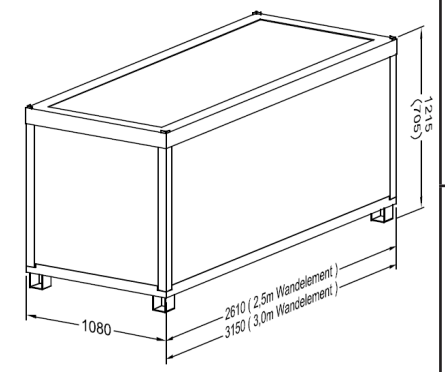		Transportbox für Wandelemente *Transport case for wall elements*				
		Zerlegbar; mit Verstärkungsblechen im Boden für Gabelstapler; robuste Ausführung; stapelbar bis 3 Stück in der Höhe. *Can be dismantled; with reinforcement plates on the bottom for fork-lifter; robust execution; up to 3 boxes can be piled up on each other.*				
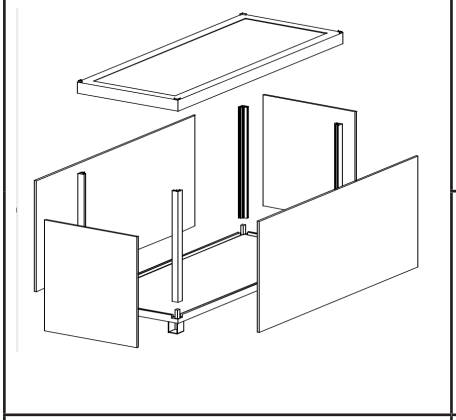	50343400	Für 20 Wandelemente 2,5 m *For 20 wall elements 2,5 m*	43	1.917,60	1	189,00
	50823500	Für 20 Wandelemente 3,0 m *For 20 wall elements 3,0 m*	43	2.028,10	1	220,00
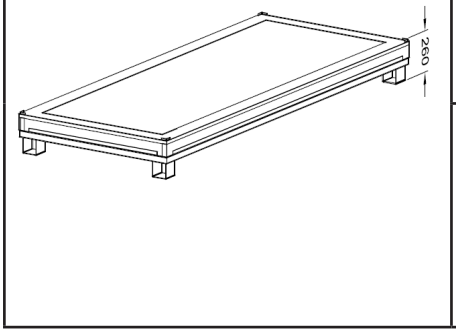	50343500	Für 10 Wandelemente 2,5 m *For 10 wall elements 2,5 m*	43	1.677,90	1	173,00
	50823400	Für 10 Wandelemente 3,0 m *For 10 wall elements 3,0 m*	43	1.786,00	1	200,00

MERO® MERO® MERO	Räumliche Tragkonstruktionen, Raumfachwerke, transportable Bauten, Messestände, Raumteiler, Beleuchtungsgeräte, Gummi- und Kunststoffteile, Werbeanlagen, Konstruktionen und Waren gemäß den Klassen 06, 11, 17, 19, 20. Dienstleistungen gemäß den Klassen 37, 42, wie z.B.auf dem Gebiet des Bauwesens, des Raumausbaus, des Messebaus und der Airporttechnik. Techn. Beratung Konstruktions- und Designplanung Spacial supporting structures systems, space frames, moveable structures, booths, partitions, lighting fixtures, vulcanised rubber and plastic parts, advertising structures, constructions and products according to categories 06, 11, 17, 19, 20. Services according to categories 37, 42, e. g. on the field of building industry, interieur design, exhibition, fair construction and airport technology. Technical consulting construction and design.
meroform® meroform®	Bausystem M12 für Messe- und Ausstellungsbauten, Shop in Shop, Laden- und Innenausbau, Beleuchtung, Spiele, transportable Bauten, Werbeanlagen, Konstruktionen und Waren entsprechend der Klassen 06, 11, 16, 19, 20, 28 Dienstleistungen auf dem Gebiet des Bauwesens, des Raumausbaus und des Messebaus gemäß der Klasse 37 Construction system M12 for trade fair and exhibition constructions, shop in shop, store and interior design, illumination, games, moveable structures, advertising structures, constructions and products according to categories 06, 11, 16, 19, 20, 28 Services on the field of building industry, exhibition, fair constructions and interieur design according to category 37.
MEROCOM	Werbeanlagen, Werbetürme, Vordacher, Beleuchtung, Räumliche Konstrutionen und Waren entsprechend der Klassen 06, 11, 19, 20 Advertising structures , advertising towers, canopies, illumination, spacial structures and products according to categories 06, 11, 19, 20
MEROCAD®	Dienstleistungen auf dem Gebiet der EDV, wie z.B. Erstellen von Programmen für die Datenverarbeitung entsp. d. Klasse 42 Services on the field of computing, e. g. creating programmes for data handling according to category 42
MERO 4D	Aluminiumsystem für Messe- und Ausstellungsbauten, Shop in Shop, Laden- und Innenausbau, transportable Bauten, Werbeanlagen, Beleuchtung, Konstruktionen und Waren entsprechend der Klassen 06, 11, 19 Aluminium systems for trade fair and exhibition constructions, shop in shop, store and interior design, illumination. moveable structures, advertising structures, illumination, constructions and products according to categories 06, 11, 16, 19
ADVANTEC	Leichtbau - Wandsystem für Messe- und Ausstellungsbauten, Shop in Shop, Laden- und Innenausbau, Beleuchtung, und Waren gemäß den Klasse 06, 11, 19 Lightweight partition system for fair stands and exhibitions constructions, shop in shop, store and interior design, illumination and products according to categories 06, 11, 19.
R8system®	Aluminiumsystem für Messe- und Ausstellungsbauten, Shop in Shop, Laden- und Innenausbau, transportable Bauten, Werbeanlagen, Konstruktionen, Beleuchtung und Waren entsprechend der Klassen 06, 11, 19, 20 Aluminium systems for trade fair and exhibition constructions, shop in shop, store and interior design, illumination. Transportable buildings, advertising structures, constructions, illumination and products according to categories 06, 11, 19, 20
MultiMedia	Messe- und Ausstellungsbauten, Shop in Shop, Laden- und Innenausbau, Montage u. Demontage v. Messeständen. Entwurf und Produktion von Werbeunterlagen gemäß den Klassen 06, 19, 35, 37, 42 Trade fair and exhibition constructions, shop in shop, store and interior design, assembling and disassembling of booths. Designing work, production of advertising documents according to categories 06, 19, 35, 37, 42

Vor dem Ersteinsatz werden die Wandelemente an einer Seite mit den Verbindungsblöcken bestückt. Der mittlere Block wird erst nach dem Einhängen der Platten angebracht.

Das Anbringen des Verbindungsblocks erfolgt durch waagrechtes Einschieben auf den Verbindungsbolzen und Drehung um 90°. Beachten Sie bitte hierbei, dass die Verriegelungsfeder beim Einschieben des Verbindungsblocks nur bis zur Oberkante des Wandelementes herausgezogen wird. Fixiert werden die Verbindungsblocks oben und unten durch Einschieben der Verriegelungsfeder. Der Block sitzt nun fest und kann sich später beim Einhängen der Wandelemente nicht mehr verdrehen.

Upper and lower connector cubes are to be attached on one side of the wall element. The middle connection cube is attached after that the wall elements have been connected together.

The connector cube is attached to the wall element by sliding horizontally onto the connection bolt, and then rotating into a vertical position. Upper and lower connection cubes are prevented from rotating by sliding in the locking spring behind each cube.

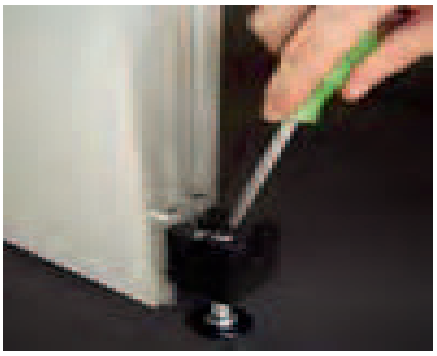

Die Verstellfüße werden ebenfalls noch vor dem Aufstellen der Wandelemente in den unteren Verbindungsblock eingeschraubt. Die Höhenjustierung erfolgt nach dem Aufstellen der Wände mittels 6-Kant-Schlüssel. Der nachträgliche Einbau von Stellfüßen ist ebenfalls möglich, aber zeitaufwendig.

Tipp:
Um ein Verzahnen der Wandelemente zu vermeiden, wird empfohlen, die Höheneinstellung mit einer Wasserwaage vorzunehmen.

Adjustable feet are screwed into the lower connection cube before the wall elements are connected. Height adjustment after the wall elements have been set up is possible, by using a spanner or hexagonal drive. You can install the adjustable feet after the wall elements are set up, but it's very time intensive.

Advice:
In order to avoid binding of the wall panels due to uneven floors we recommend using a spirit level for levelling adjustable feet.

Dank ihres geringen Gewichtes können die Wandelemente leicht aufgebaut werden. Hierzu wird ein Wandelement mit der unkonfektionierten Seite auf die Verbindungsblocks der bereits stehenden Wandelemente aufgesetzt.

Es empfiehlt sich, die ersten beiden Wandelemente im rechten Winkel zueinander stehend aufzubauen. Hierzu muss ein Wandelement beidseitig mit Verriegelungsfedern und Verbindungsblöcken konfektioniert werden.

Tipp:
Setzen Sie das Wandelement mit dem unteren Verbindungsbolzen auf den Verbindungsblock und schwenken es dann in die senkrechte Position.

Sicherheitshinweis:
Um ein unbeabsichtigtes Aushängen der Wandelemente zu vermeiden, ist es erforderlich, die ersten Wandelemente zu sichern. Hierzu wird das Sicherungsblech in den mittleren Verbindungsblock eingeschraubt. Bei Plattenelementen unter 1000 mm Achsmaß ist diese Sicherung zwingend erforderlich.

The low weight of the wall elements simplifies the installation considerably. Insert one wall element with its blank side onto the connector cubes of the next wall element. We recommend to set up the first two wall elements at right angles to each other. In this case, one wall element must be assembled on both sides with connection cubes and locking spring.
Advice:
Position the lower connection bolt onto the mid connection cube and swing into position.
Safety advice:
In order to avoid accidental disconnection of the first wall elements it is necessary to install a security plate to the mid connection cube. This procedure is essential for panels of less than 1000mm width.

Bevor die Abdeckprofile montiert werden, werden die Verbindungsblocks auf die jeweils mittleren Positionen der Plattenzwischenräume eingefügt. Dies erfolgt wiederum durch waagrechtes Einschieben auf den Verbindungsbolzen und Drehen in die senkrechte Position. Diese Verbindungsblocks werden nicht verriegelt.

The middle connection cube is installed, by sliding the connection cube horizontally onto the connection bolt, and then rotating into a vertical position. Locking springs are not needed.

Wandabschluss
Der Wandabschluss kann auf zwei verschiedene Arten erfolgen. Das Abschlussprofil wird auf das senkrechte Wandprofil geklemmt. Hierbei werden die Verbindungsblöcke nicht benötigt. Bei dieser Lösung ist jedoch zu beachten, dass für die Verwendung des Verstellfußes M10 ein zusätzlicher Nutstein benötigt wird, der zusammen mit dem Verstellfuß im unteren waa rechten Wandprofil arretiert wird. Nutstein ganz nach außen schieben, dadurch wird das Abschlussprofil gegen Abrutschen gehalten. Alternativ werden als Wandabschluss drei Abdeckprofile in die Verbindungsblöcke eingehängt.

Wall End
The wall end can be assembled in two different ways. Attach the end profile onto the exposed end of the wall element. Note: if an adjustable foot is to be used, the grooved disk for adjustable foot is required. This is fixed to the lower horizontal wall element frame along with the adjustable foot. An alternative to using the end profile is to use 3 cover profiles, which are inserted into the connection cubes.

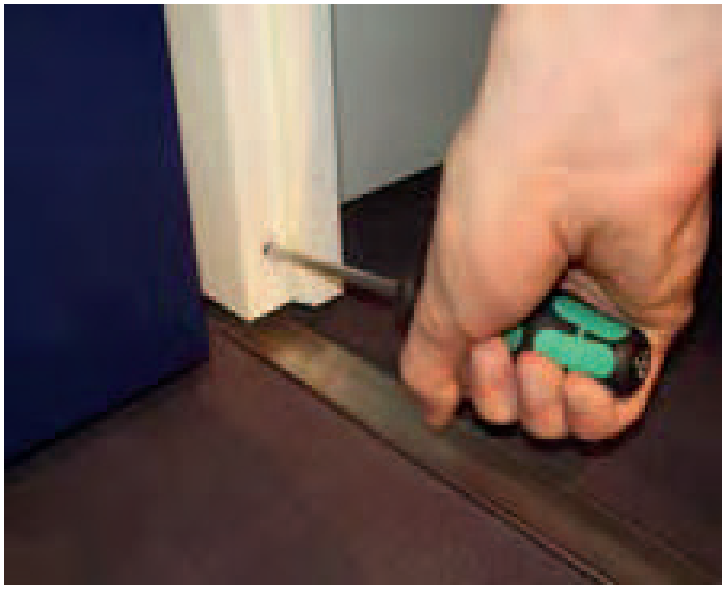

Tür- und Rahmenelement

Beim Einbau von Tür- oder Rahmenelementen wird nach dem Einbau die Transportsicherung auf Bodeniveau gebracht. Hierzu wird die Arretierungsschraube gelöst und anschließend wieder festgezogen. Die Transportsicherung darf zu keinem Zeitpunkt entfernt werden.

Door and frame element

When installing a door or frame element, the transport security bar must be lowered to floor level. This is achieved by loosening the retaining screws and tightening when in position. The transport security may not be removed.

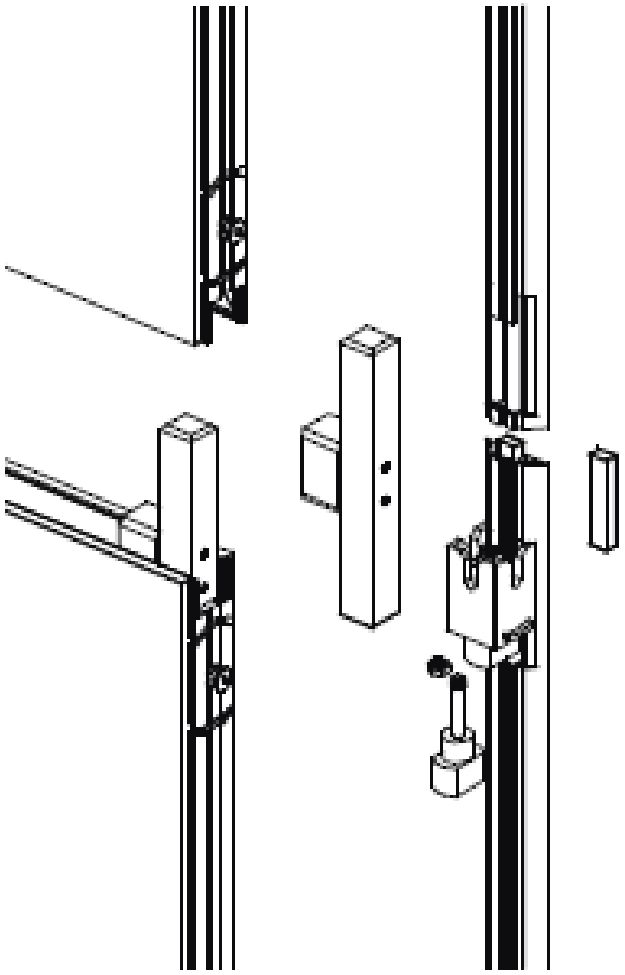

Aufbau von 2 Wandelementen übereinander

Beim Aufdoppeln findet der Verbinder für Vertikalprofil seinen Einsatz. Er wird bei gerade laufenden Wandabwicklungen in jeden zweiten Kabelkanal ei gesteckt und bietet eine sichere und stabile Verbindung zwischen zwei Wandeleme ten. Wir empfehlen bei der Anwendung des Verbinders für Vertikalprofil den Einsatz von „Abhebesicherung für Abdeckprofil“ und „Verbindungsteil für Abdec profil“.

Adding two wall elements on top of each other

The connector for vertical profile offers the right solution for adding two wall elements on top of each other. By simple putting the connector for vertical profile in every second cable duct in a straight wall-construction. We suggest you to use the „antiremoval device for cover profile“ as well as the „connection for cover profile“ when using the connector for vertical profile.

Für Diagonalen steht das Anbauprofil 135° zur Verfügung. Es ist in einer Version für linke und für rechte Anschlußwinkel erhältlich. Das Profil wird wie ein Wandelement direkt in den Verbindungsblock eingehängt. Hierbei ist zu beachten, daß die „Schlüsselloch-Bohrung" nach oben zeigt. s. Abb.: Ausführung links

Das nachfolgende Wandelement wird nun in das „Schlüsselloch" eingesetzt.

To create diagonal walls the connection profile 135° can be used, and is available in left or right handed forms. The profile is assembled into the connection cubes in the same way as the wall elements. Note: the ‚key way' in the connection profile must be upper-most. see Illustration: version left

Now insert the next wall element into the „keyhole".

Für die freie Gestaltung von Wandelementen in beliebigen Winkeln stehen die winkelvariablen Profile Typ 1 und Typ 2 zur Verfügung. Der Einbau von Typ 1 erfolgt in gleicher Weise wie beim Anbauprofil 135°. Nach Möglichkeit sollte der Aufbau immer in eine Richtung erfolgen. Bei Benutzung des Typ 1 ist zu beachten, dass es hier immer zu einem Achsversatz von 29mm kommt. (s. S. 20) Es gibt hier die Ausführung links und rechts. Maßgeblich ist die abgehende Richtung aus der laufenden Wand. (s. Abb.: Ausführung rechts)

Walls can be created at any angle by using the Angle variable Profile Type 1 and Type 2. Assembly is the same as for the Connection profile 135°. When the Type 1 is used, there is a offset from the axis by 29mm (see page 20). There are two versions "left" and "right" aviable. The important point is the outgoing direction of the continuos wall (see Illustration: Version "right").

Montage winkelvariables Profil Typ 2

Dieses Profil ersetzt die Verbindungsblöcke und Abdeckprofile. Es kommt zu keinem Achsversatz, da der Drehpunkt direkt im System liegt. Bei der Montage empfiehlt es sich zuerst ein Wandelement in die Schlüssellochbohrung des winkelvariablen Profils einzuhängen und dann diese Einheit in die fortlaufende Wand einzuhängen. Es gibt hier nur eine universelle Ausführung mit eingebauten Verstellfuß.

This profile replaces the connection blocks and Cover profiles. There is no axle offset, as the turning point in the system. During assembly, it is advisable to hang in a wall element in the bore hole of the Angle variable Profile first, and then this complete unit in the continuous wall partition. There is only one universal design with built-in adjustable foot.

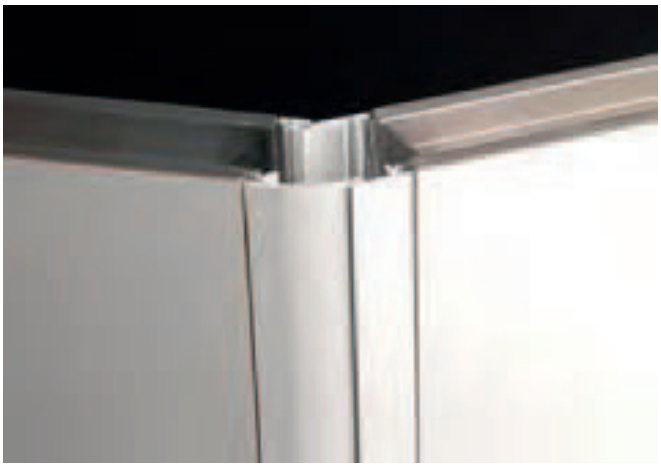

Tipp:
Insbesondere bei dieser Situation wird die Montage durch die Verwendung des Saughebers erheblich erleichtert.
Wichtig:
Um ein Ablösen der Deckschicht zu vermeiden, bitte den Saugheber nach dem Einsatz schnellstmöglich von der Oberfläche lösen.

Advice:
Use a suction lifter for connecting the wall element onto the 135° connection profile.
Warning:
In order to avoid detachment of the covering, please remove suction lifter from wall surface immediatly after use.

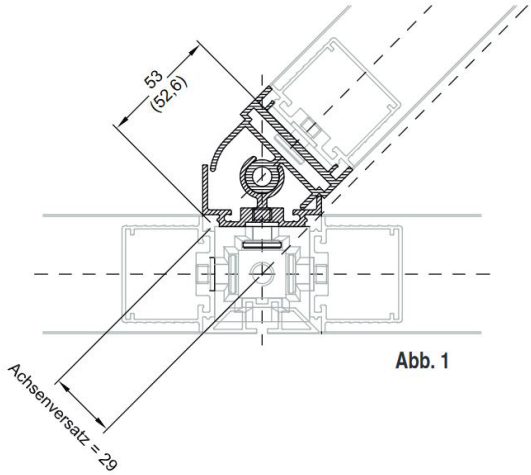

Abb. 1

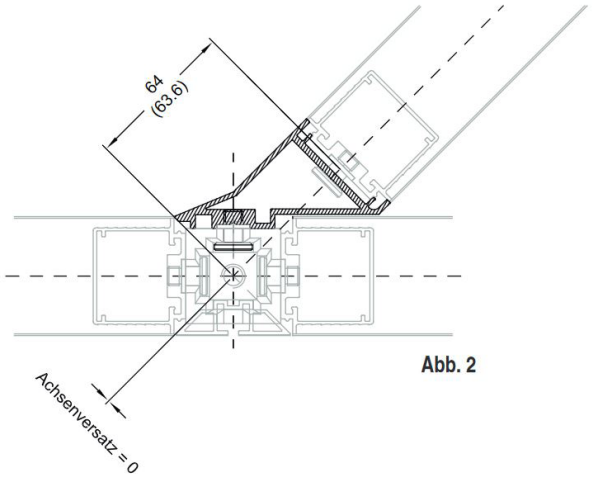

Abb. 2

Anordnung Anbauprofil 135° Winkelvariables Profil 1

Anordnung Anbauprofil 135° Winkelvariables Profil 1
bei Anschluss an fortlaufender Wand. Bei der Benutzung des winkelvariablen Profils1 rechts (Abb. 1) ist zu beachten, dass es hier immer zu einem Achsversatz von 29mm kommt. Ist kein Achsversatz erwünscht, weil z. B. einen R8 Konstruktion angeschlossen werden soll, ist das Anbauprofil 135° rechts Abb. 2) zu verwenden.

Austausch von Wandelementen
Bei Advantec ist jederzeit der Austausch eines Wandelementes aus dem Verbund möglich. Hierzu werden die Abdeckprofile links und rechts und die mittleren Verbindungsblöcke von dem zu entfernenden Wandelement demontiert. Dann werden die Verriegelungsfedern am betreffenden Wandelement gelöst und die Verbindungsblöcke oben und unten heraus gedreht. Werden Verstellfüße verwendet, so ist es ratsam, vor dem Entfernen des unteren Verbindungsblocks die benachbarten Wandelemente zu unterfüttern. Das Einfügen eines neuen Wandelementes in die entstandene Lücke verläuft in umgekehrter Reihenfolge. Das neue Wandelement wird mit der unkonfektionierten Seite in die Verbindungsblöcke des benachbarten Wandelementes eingehängt. Jetzt wird der Anschluss zur anderen Seite mit Hilfe der drei Verbindungsblöcke wieder hergestellt. Unten und oben die Verbindungsblöcke einschieben und verriegeln. Der mittlere Verbindungsblock wird, wie beim normalen Aufbau, erst am Schluss eingesetzt. Anschließend werden noch die Abdeckprofile eingehängt.

Demontage der Wandabwicklung
Die Demontage erfolgt in umgekehrter Reihenfolge zur Montage. Abdeckprofile aushängen, evtl. Sicherungsbleche entfernen und die Wandelemente aushängen. Hierbei ist es egal, ob der mittlere Verbindungsblock vorher ausgeschwenkt wird. Es wird empfohlen den oberen und unteren Verbindungsblock nicht zu entfernen, da gerade der Verstellfuß beim Aufsetzen auf den Fußboden einen Schutz für den unteren Kabelkanal darstellt. (Die Transportboxen sind auch so ausgelegt, dass die Verbindungsblöcke am Wandelement bleiben können.)

Use of Connection profile 135° Angle variable Profile 1
for connection on straight walls. When you use the Angle variable profile 1 right (ill. 1), please note that the wall element axis is moved by 29mm. If you want to keep the axis, e. g. when you want to fix an R8 System construction, the Connection profile 135° right has to be used (ill. 2).

Exchanging Wall Elements
With Advantec, single wall elements ca be removed from a complete structure, without needed to dismantle the remaining structure. Firstly, remove the cover profiles adjoining the left an right side of the wall element to be removed and remove the middle connection cubes. Next slide out the locking springs from the upper an lower connection cube. If adjustable foot are used it is advisable to support the adjoining wall element. The insertion of a replacement wall element into the resulting gap is a reversal of the above procedure. The new wall element will be placed into the connection cubes of the adjoining wall element. The other side of the wall element is then connected by inserting an locking the upper and lower connection cubes. As with standard assembly procedure, the middle connector cube is installed last. Afterwards the cover profiles were hung in.

Dismantling of the wall.
Dismantling is performed in strict reverse order to assembly. Remove the cover profiles and security plates an hung out the wall element. In this case it´s regardless if the middle connection cubes is remoced before or afterwards. We recommend not to remove the upper and lower connection cube because especially the adjustable foot is a security feature in order to avoid damage of the lower cable duct. (The transport cases are designed that the connection cubes can stay on the wall elements).

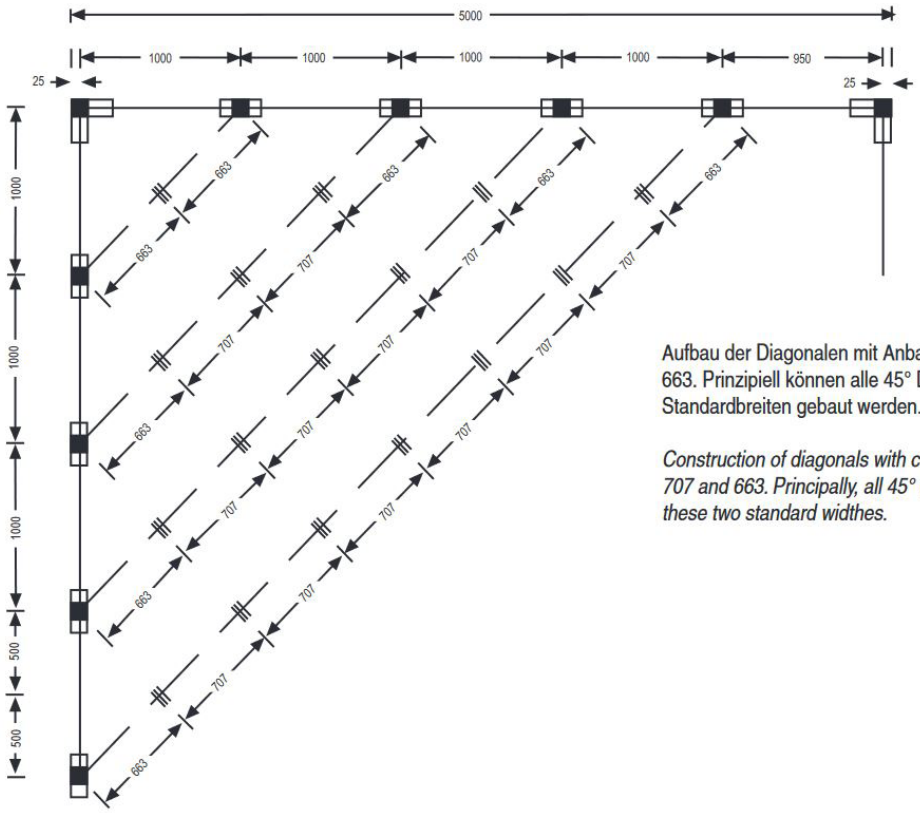

Aufbau der Diagonalen mit Anbauprofilen 135° und Wandelementen 707 und 663. Prinzipiell können alle 45° Diagonalen im Meterraster aus diesen beiden Standardbreiten gebaut werden.

Construction of diagonals with connection profiles 135° and wall elements 707 and 663. Principally, all 45° diagonals in meter grid can be built from these two standard widthes.

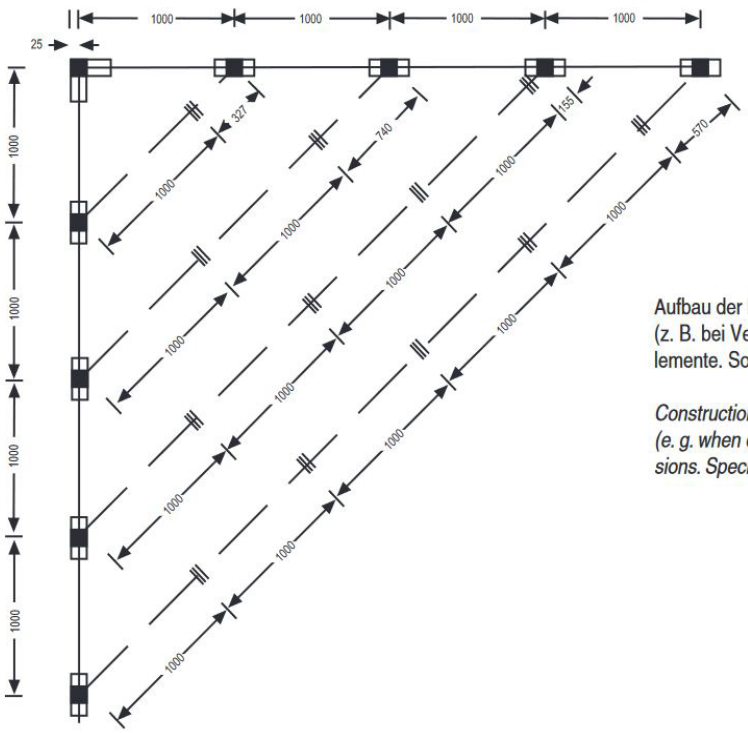

Aufbau der Diagonalen mit Anbauprofilen 135° und 1m Wandelementen (z. B. bei Verwendung von Türelementen) sowie der benötigten Ausgleichselemente. Sonderbreiten von 150 - 1200mm sind auf Anfrage erhältlich.

Construction of diagonls with connection profiles 135° and 1, wall elements (e. g. when door elements are used) as well as the necessary special dimensions. Special widths from 150 - 1200mm are available on request.

Notizen
Notes

Allgemeine Verkaufs- und Lieferbedingungen

1. Allgemeine Bestimmungen

1.1 Alle gegenwärtigen und künftigen Lieferungen und Leistungen an die Vertragspartner des Lieferers (nachstehend "Besteller" genannt) erfolgen auf der Grundlage dieser Allgemeinen Verkaufs-, Lieferungs- und Zahlungsbedingungen. Von diesen Bedingungen abweichende Bestimmungen, insbesondere Allgemeine Geschäftsbedingungen des Bestellers, finden keine Anwendung, auch wenn durch den Lieferer ihrer Geltung im Einzelfall nicht gesondert widersprochen oder wenn in Kenntnis entgegenstehender oder abweichender Geschäftsbedingungen des Bestellers die vertraglich geschuldete Leistung vorbehaltlos erbracht wird.

1.2 Alle Verträge über Lieferungen und Leistungen sowie alle Nachträge oder sonstige Vereinbarungen und Absprachen bedürfen zu ihrer Rechtswirksamkeit der schriftlichen Bestätigung des Lieferers.

1.3 Angaben und Beschreibungen des Lieferers zum Gegenstand der Lieferung oder Leistung (z. B. Werkstoffqualität und –güte, Gewichte, Maße, Gebrauchswerte, Belastbarkeit, Toleranzen und technische Daten) sind nur annähernd maßgebend. Auftragsbezogene Genehmigungszeichnungen des Lieferers entsprechen den zum Zeitpunkt der Auftragsbestätigung des Lieferers einschlägigen DIN-Normen. Erklärungen, Leistungsangaben, Zusicherungen oder Beratungen sind für den Lieferer nur dann verbindlich, wenn sie von ihm schriftlich bestätigt werden. Technische Änderungen, Abweichungen von Maßen, Gewicht und Güte sind nach DIN oder geltenden Übung zulässig.

1.4 An Kosten, Voranschlägen, Zeichnungen und anderen Unterlagen behält sich der Lieferer Eigentums- und Urheberrechte vor; sie dürfen Dritten nicht zugängig gemacht werden und sind auf Verlangen, oder wenn der Auftrag an den Lieferer nicht erteilt wurde, unverzüglich zurückzugeben.

2. Preise

2.1 Preise verstehen sich ohne Umsatzsteuer. Die Umsatzsteuer wird in gesetzlicher Höhe am Tag der Rechnungsstellung in der Rechnung gesondert ausgewiesen.

2.2 Preise gelten ab Werk Prichsenstadt ohne Montage und ausschließlich Verpackung.
Sie gelten nur für den jeweiligen Einzelauftrag. Verpackung sowie Verlade- und Transportkosten gehen zu Lasten des Bestellers.

2.3 Falls zwischen Auftragserteilung und Lieferung mehr als drei Monate liegen und sich in dieser Zeit Änderungen in der Berechnungsgrundlage durch höhere Lohn- und Materialkosten oder durch sonstige Umstände, insbesondere technisch begründete Kalkulationsveränderungen ergeben, so ist der Lieferer berechtigt den Vertragspreis im angemessenen Verhältnis zur eingetretenen Änderung und Berechnungsgrundlage zu erhöhen. Dies gilt auch bei Abrufaufträgen.

3. Lieferungen und Lieferfristen

3.1 Der Lieferer ist bei teilbaren Lieferungen zu Teillieferungen berechtigt.

3.2 Fristen für Lieferungen oder Leistungen sind nur verbindlich, wenn sie vom Lieferer ausdrücklich verbindlich bestätigt werden.

3.3 Die vereinbarten Lieferfristen gelten nur unter der Voraussetzung rechtzeitiger Klarstellung aller Einzelheiten des Auftrags und rechtzeitiger Erfüllung aller Verpflichtungen durch den Besteller.

3.4 Der Besteller kann erst dann eine Nachfrist zur Lieferung setzen, wenn der vereinbarte Liefertermin mehr als zwei Wochen überschritten ist. Diese Nachfrist muss angemessen sein und mindestens drei Wochen betragen. Nach fruchtlosem Ablauf der Nachfrist kann der Besteller vom Vertrag zurücktreten. Weitergehende Rechte, insbesondere Schadenersatzansprüche, stehen dem Besteller nur bei Vorsatz oder grober Fahrlässigkeit des Lieferers zu.

3.5 Soweit vom Besteller zu vertretende Umstände die Ausführung übernommener Aufträge erschweren, verzögern oder unmöglich machen, ist der Lieferer berechtigt die Lieferung bzw. Restlieferung oder Teillieferung um die Dauer der Behinderung hinauszuschieben oder vom Vertrag ganz oder teilweise zurückzutreten, ohne dass dem Besteller Schadenersatzansprüche zustehen. Nicht zu vertreten hat der Lieferer z.B. behördliche Eingriffe, Betriebsstörungen, Streiks, Aussperrung, durch politische oder wirtschaftliche Verhältnisse bedingte Arbeitsstörungen, Mangel an notwendigen Roh- und Betriebsstoffen, Energieversorgungsschwierigkeiten, Transportverzögerungen durch Verkehrsstörungen oder unabwendbare Ereignisse, die beim Lieferer, seinen Unterlieferanten oder fremden Betrieben, von denen die Aufrechterhaltung des eigenen Betriebs abhängig ist, eintreten. Das Vorstehende gilt auch dann, wenn diese Ereignisse zu einem Zeitpunkt eintreten, in dem der Lieferer sich in Verzug befindet.

3.6 Wenn nach Ablauf der Lieferfrist der Vertragsgegenstand oder Teile davon vom Besteller nicht bezogen oder durch Verschulden des Bestellers nicht abgeliefert werden kann, ist der Lieferer berechtigt eine zweiwöchige Nachfrist zu setzen und nach deren fruchtlosem Ablauf Schadenersatz zu verlangen und/oder vom nicht erfüllten Teil des Vertrags zurückzutreten.

3.7 Ergeben sich nach Vertragsschluss Anzeichen dafür, dass die Leistungsfähigkeit des Bestellers gefährdet ist, wie z.B. Zahlungsverzug und –einstellung, Antrag auf Eröffnung eines Insolvenzverfahrens, Sicherungsübereignung von Umlaufvermögen, ungünstige Auskünfte durch Bank- oder Kreditinstitute oder Kreditversicherer, ist der Lieferer berechtigt seine Leistung zu verweigern und, nach fruchtloser Fristsetzung zur Erbringung von Sicherheiten in Form selbstschuldnerischen Bankbürgschaften oder Bankgarantien oder Vorleistung, vom Vertrag zurückzutreten und/oder Schadenersatz zu verlangen. Eine Fristsetzung entfällt, wenn die Gefährdung der Leistungsfähigkeit des Bestellers offensichtlich ist.

4. Versand und Gefahrübergang

4.1 Der Versand der Lieferung erfolgt durch den Lieferer ab Werk auf Gefahr des Bestellers, und zwar auch dann, wenn die Fracht und andere Kosten zu Lasten des Lieferers gehen. Die Lieferung wird vom Lieferer gegen Transportschäden nur auf ausdrückliche schriftliche Anweisung und auf Rechnung des Bestellers versichert. Wird die Lieferung gegen Transportschäden versichert, hat der Besteller den Lieferer bei Transportschäden unverzüglich zu informieren und den Spediteur zur Tatbestandsaufnahme zu veranlassen.

4.2 Ist Abholung vereinbart und erfolgt diese nicht innerhalb von acht Tagen nach dem vereinbarten Termin, so erfolgt der Versand durch den Lieferer mittels einer ihm günstig erscheinenden Versandart auf Rechnung des Bestellers.

4.3 Wird die Verladung oder Beförderung des Liefergegenstands aus einem Grunde, den der Besteller zu vertreten hat, verzögert, ist der Lieferer berechtigt auf Kosten und Gefahr des Bestellers die Lieferung nach beliebigem Ermessen einzulagern, alle zur Erhaltung der Lieferung für geeignet erachteten Maßnahmen zu treffen und die Lieferung als geliefert in Rechnung zu stellen. Dasselbe gilt, wenn die versandbereit gemeldete Lieferung nicht innerhalb von acht Tagen abgerufen wird. Die gesetzlichen Vorschriften für den Annahmeverzug bleiben unberührt.

5. Eigentumsvorbehalt

5.1 Die Lieferung bleibt bis zur völligen Bezahlung sämtlicher Forderungen, auch künftiger Forderungen, die dem Lieferer gegen den Besteller zustehen, Eigentum des Lieferers. Dies gilt auch bei Zahlungen besonders bezeichneter Forderungen bis zum Ausgleich eines etwaigen Kontokorrentsaldos.

5.2 Der Lieferer ist auch ohne vom Vertrag zurückzutreten berechtigt, die unter Eigentumsvorbehalt stehenden Lieferungen vom Besteller herauszuverlangen.

5.3 Die unter Eigentumsvorbehalt erfolgten Lieferungen sind auf Kosten des Bestellers sachgemäß und von den übrigen Lieferungen getrennt zu lagern, auf Verlangen des Lieferers hin besonders zu kennzeichnen und gegen Beschädigung, Untergang und Abhandenkommen zu versichern. Der entsprechende Abschluss dieser Versicherung ist dem Lieferer durch den Besteller nachzuweisen. Der Besteller tritt seine Ansprüche aus diesen Versicherungsverträgen hiermit im Voraus in Höhe des Wertes des Vorbehaltseigentums an den Lieferer ab und willigt in die Auszahlung an den Lieferer ein. Der Lieferer ist berechtigt das Vorbehaltseigentum zurückzunehmen und dazu ggf. den Betrieb und die Räume des Bestellers durch vom Lieferer beauftragte Dritte betreten zu lassen.

5.4 Der Besteller ist stets widerruflich und solange er seinen Verpflichtungen gegenüber dem Lieferer vereinbarungsgemäß nachkommt, berechtigt, das Vorbehaltseigentum im gewöhnlichen Geschäftsverkehr zu veräußern. In diesem Fall oder bei Auslieferung des Vorbehaltseigentums an einen Dritten, gleich in welchem Wert oder Zustand, oder bei Einbau tritt der Besteller hiermit schon jetzt bis zur völligen Tilgung der Forderungen des Lieferers aus diesen Lieferungen die ihm aus der Veräußerung, Auslieferung oder dem Einbau entstehenden Forderungen gegen seinen Abnehmer mit allen Nebenrechten einschließlich der ihm hieraus ggf. entstehenden Schadenersatzansprüche in Höhe des Rechnungswerts der Lieferungen an den Lieferer ab.

5.5 Wird das Vorbehaltseigentum be- oder verarbeitet oder vermischt oder umgebildet, wird die Be- oder Verarbeitung bzw. die Vermischung oder Umbildung für den Lieferer jedoch ohne Gewähr vorgenommen. In all diesen Fällen steht dem Lieferer das Miteigentum an der neuen Sache im Verhältnis des Werts des Vorbehaltseigentums des Lieferers zu den neuen Gegenständen im Zeitpunkt der Verarbeitung oder Vermischung zu.

5.6 Im Falle eines Abtretungsverbots bei Weiterveräußerung, bei Einbau oder bei Zahlungsverzug ist der Besteller verpflichtet, die Vorausabtretung seinem Drittkäufer bekannt zu geben. Werden die vom Lieferer gelieferten Vorbehaltsgegenstände zusammen mit anderen Gegenständen an einen Dritten veräußert, ist der Teil der Gesamtpreisforderung an den Lieferer abge-treten, der dem Wert der vom Lieferer berechneten Lieferung entspricht. Bei Zahlungsverzug des Bestellers ist der Lieferer berechtigt, die abgetretene Forderung vom Drittschuldner direkt einzuziehen.

5.7 Zu außergewöhnlichen Verfügungen wie Verpfändung, Sicherungsabtretung und Übereignung des Vorbehaltseigentums ist der Besteller nicht berechtigt. Der Besteller ist verpflichtet, den Lieferer unverzüglich zu benachrichtigen, wenn Zugriffe Dritter auf die unter Eigentumsvorbehalt des Lieferers stehenden Gegenstände und Forderungen wie z.B. Pfändungen und sonstige Be-einträchtigungen des Eigentums des Lieferers erfolgen.

5.8 Übersteigt der Wert der dem Lieferer gegebenen Gesamtsicherung aus der Geschäftsverbindung mit dem Besteller die Forderungen des Lieferers um mehr als 20 %, so ist der Lieferer auf Verlangen des Bestellers insoweit zur Rückübertragung verpflichtet. Die Auswahl der rückzuübertragenden Sicherheiten erfolgt durch den Lieferer.

6. Zahlungen

6.1 Rechnungen sind, soweit nichts anderes vereinbart ist, in der vereinbarten Währung innerhalb von 30 Tagen ab Rechungsdatum ohne Abzug zu bezahlen.

6.2 Zahlungen sind erst bewirkt, wenn der Lieferer endgültig über den Betrag verfügen kann. Wechsel- und Scheckzahlungen werden nur nach besonderer Vereinbarung entgegengenommen. Diskont- und Wechselspesen gehen in jedem Fall zu Lasten des Bestellers.

6.3 Eingehende Zahlungen werden nach Wahl des Lieferers zum Ausgleich der ältesten oder der am geringsten gesicherten Verbindlichkeit zuzüglich der aufgelaufenen Verzugszinsen verwendet.

6.4 Bei Zahlungsverzug ist der Lieferer berechtigt, die gesetzlich vorgesehenen Fälligkeitszinsen nach § 288 BGB zu berechnen sowie Vorauszahlung des Kaufpreises oder Sicherheit zu verlangen. Eingeräumte Zahlungsziele entfallen und ausstehende Forderungen werden sofort zur Zahlung fällig, wenn die Eröffnungeines Insolvenzverfahrens über das Vermögen des Bestellers beantragt wird, wenn der Besteller ohne Darlegung eines rechtfertigenden Grunds wesentlichen Verpflichtungen, die gegenüber dem Lieferer oder gegenüber Dritten fällig sind, nicht nachkommt oder wenn der Besteller nicht zutreffende Angaben zu seiner Kreditwürdigkeit gemacht hat.

6.5 Eine Aufrechnung mit Gegenforderungen ist nur zulässig, wenn es sich um rechtskräftig festgestellte oder vom Lieferer anerkannte Gegenforderungen handelt. Das gleiche gilt für das Geltendmachen von Zurückbehaltungsrechten an den in den Rechnungen des Lieferers genannten Beträgen.

7. Sachmängelhaftung

7.1 Die vom Lieferer geschuldete vereinbarte Beschaffenheit der Lieferung ergibt sich ausschließlich aus den vertraglichen Vereinbarungen mit dem Besteller und nicht aus sonstigen gewerblichen Aussagen, Prospekten, Beratungen und dergleichen.

7.2 Der Besteller hat zu prüfen, ob die Lieferung von der vertraglichen Beschaffenheit und für den jeweiligen Verwendungszweck geeignet ist. Wird diese Prüfung unterlassen oder werden erkennbare Mängel dem Lieferer nicht unverzüglich innerhalb der Rüge- und Untersuchungspflicht gemäß § 377 HGB angezeigt, so gilt die Lieferung hinsichtlich solcher Mängel als genehmigt. Nicht sofort erkennbare Mängel gelten als genehmigt, wenn sie dem Lieferer nicht unverzüglich nach Entdeckung schriftlich angezeigt werden.

7.3 Die Sachmängelhaftung entfällt, wenn der Besteller dem Lieferer nicht die Gelegenheit gibt, den beanstandeten Vertragsgegenstand zu besichtigen und zu prüfen, wenn die Lieferung vom Besteller nicht sachgerecht gelagert, genutzt oder eingebaut bzw. mit ungeeigneten, insbesondere nicht vom Lieferer stammenden Teilen verbunden oder in solche eingebaut wird. Die Sachmängelhaftung ist ferner ausgeschlossen bei Vorliegen von natürlichem Verschleiß, bei unsachgemäßer Einwirkung auf die Lieferung durch den Kunden oder Dritte sowie bei Schäden im Zusammenhang mit Reparaturen oder sonstigen Arbeiten durch Dritte.

7.4 Ordnungsgemäß erhobenen und begründeten Mängelrügen wird der Lieferer nach seiner Wahl unter angemessener Berücksichtigung der Interessen des Bestellers durch Nachbesserung oder Ersatzlieferung nachkommen. Mehrere Nachbesserungsversuche oder Ersatzlieferungen sind zulässig. Kommt der Lieferer diesen Verpflichtungen nicht oder nicht vertragsgemäß innerhalb einer angemessenen Zeit nach, so kann der Besteller Minderung des Preises verlangen oder vom Vertrag zurücktreten. Weitergehende Ansprüche gegen den Lieferer, gleich aus welchem Rechtsgrund, sind auf den jeweiligen Nettoauftragswert begrenzt, es sei denn, der Lieferer hat grob fahrlässig gehandelt oder es tritt ein Personenschaden ein.

7.5 Der Lieferer leistet ab Ablieferung ein Jahr Gewähr für einwandfreies Material sowie fachgerechte Herstellung es sei denn, es gilt eine zwingende längere gesetzliche Frist für Mängelansprüche.

8. Schadenersatz, Haftung

8.1 Weitergehende Schadenersatzansprüche als die oben unter Ziffer 7 erwähnten sind, gleich aus welchen Rechtsgründen, ausgeschlossen. Dies gilt insbesondere für Schadenersatzansprüche aus Verzug, Unmöglichkeit der Leistung, aus schuldhafter Verletzung vertraglicher Nebenpflichten, aus Verschulden bei Vertragsabschluss und aus unerlaubter Handlung. Der Lieferer haftet daher auch nicht für Schäden, die nicht an der Lieferung selbst entstanden sind. Insbesondere haftet der Lieferer nicht für entgangenen Gewinn oder sonstige Vermögensschäden des Bestellers.

8.2 Vorstehende Haftungsbeschränkung gilt nicht soweit zwingend gehaftet wird z.B. nach dem Produkthaftungsgesetz, in Fällen des Vorsatzes, der groben Fahrlässigkeit, wegen der Verletzung des Lebens, des Körpers oder der Gesundheit, sowie wegen der Verletzung wesentlicher Vertragspflichten. Der Schadenersatzanspruch wegen Verletzung wesentlicher Vertragspflichten ist jedoch auf den vertragstypischen, vorhersehbaren Schaden begrenzt, soweit nicht Vorsatz oder grobe Fahrlässigkeit vorliegt oder wegen Verletzung des Lebens, des Körpers oder der Gesundheit zwingend gehaftet wird.

8.3 Soweit die Haftung des Lieferers nach den vorstehenden Regelungen ausgeschlossen oder beschränkt ist, gilt dies auch für die persönliche Haftung der angestellten Arbeitnehmer, Mitarbeiter und Erfüllungsgehilfen des Lieferers. Eine Änderung der Beweislast zum Nachteil des Bestellers ist mit der vorstehenden Regelung nicht verbunden.

8.4 Soweit dem Besteller aus dieser Regelung in Ziffer 8 Schadenersatzansprüche zustehen, verjähren diese mit Ablauf der für die Sachmängelhaftung geltenden Verjährungsfrist gemäß Ziffer 7.5 in 12 Monaten. Bei Schadenersatzansprüchen nach dem Produkthaftungsgesetz gelten die gesetzlichen Verjährungsvorschriften.

9. Aufrechnung, Abtretung

9.1 Die Aufrechnung mit Forderungen gegenüber dem Lieferer ist mit Ausnahme von unbestrittenen oder rechtskräftig festgestellten Forderungen unzulässig. Unzulässig ist auch die Geltendmachung eines Zurückbehaltungsrechts, das nicht aus dem selben Vertragsverhältnis resultiert.

9.2 Die Abtretung von dem Besteller gegenüber dem Lieferer zustehenden Ansprüchen an Dritte ist ausgeschlossen.

10. Erfüllungsort, Gerichtsstand

10.1 Für alle Rechte und Pflichten, die sich aus dem mit dem Besteller abgeschlossenen Geschäft ergeben, wird für beide Teile als Erfüllungsort für die Lieferung der Sitz des ausliefernden Werkes und für die Zahlung Würzburg vereinbart. Es gilt das Recht der Bundesrepublik Deutschland unter Ausschluss des UN-Kaufrechts.

10.2 Gerichtsstand für alle etwaigen Streitigkeiten aus der Geschäftsbeziehung zwischen Besteller und Lieferer ist Würzburg oder nach Wahl des Lieferers der Gerichtsstand am Sitz des Bestellers. Die gesetzlichen Bestimmungen über ausschließliche Gerichtsstände bleiben unberührt.

11. Salvatorische Klausel

Sollte eine der vorstehenden Bedingungen rechtsunwirksam sein oder werden, so wird die Wirksamkeit der anderen Bestimmungen und des Vertrags im Übrigen hiervon nicht berührt. Etwa unwirksam werdende Bestimmungen werden durch Neuregelungen, die den gleichen wirtschaftlichen Erfolg als Ziel haben, ersetzt. Soweit Bestimmungen nicht Vertragsbestandteil geworden sind, richtet sich der Inhalt des Vertrags dann insoweit nach den gesetzlichen Vorschriften.

MERO-TSK International GmbH & Co. KG
Max-Mengeringhausen-Str. 5
97084 Wuerzburg
Germany

Stand: April 2005

General Terms of Sale and Delivery

1. General

1.1 All transactions between MERO-TSK International GmbH & Co. KG ("MERO-TSK") and any person purchasing or offering to purchase ("Buyer") goods manufactured and sold by MERO-TSK ("Products") shall be governed solely by the following terms and conditions. Any arrangements between MERO-TSK and the Buyer relating to the assembly and installation of the Products, or the supervision thereof, shall be witnessed and governed by a separate written agreement between MERO-TSK and the Buyer.

1.2 Unless otherwise specifically agreed to in writing by MERO-TSK's duly authorized officer, MERO-TSK'S acceptance of any purchase order by the Buyer shall not constitute an acceptance of any provisions which vary from the terms and conditions set forth herein and no provisions on the Buyer's order form which are inconsistent with or additional to these terms and conditions shall be part of the agreement between the parties. The Buyer shall be deemed to have made and accepted these terms as the sole terms of the agreement between the Buyer and MERO-TSK, unless the Buyer shall have notified MERO-TSK in writing of its specific objections within ten (10) days of the Buyer's receipt hereof. All purchase orders must be accepted at MERO-TSK's office by an authorized officer of MERO-TSK.

1.3 These terms and conditions may not be modified, amended, waived, superseded or rescinded, except by a written agreement signed by duly authorized officers of MERO-TSK and the Buyer.

2. Quotations and Samples

2.1 Quotations submitted by MERO-TSK shall be subject to final order confirmation, unless MERO-TSK shall agree in writing to a fixed period of validity.

2.2 Unless otherwise stated, initial quotations shall be submitted free of charge only if MERO-TSK and the Buyer shall have entered into a contract with regard to the Products for which quotations have been provided and such contract shall be in effect.

2.3 MERO-TSK's brochures contain approximated specifications only; exact specifications shall be available from MERO-TSK upon request.

2.4 Supporting drawings and other particulars relating to quotations submitted by MERO-TSK and any copyrights relating thereto ("MERO-TSK Information") shall be the property of MERO-TSK, and the Buyer shall not hold in confidence and not disclose to any third party any MERO-TSK Information.

2.5 All drawings and other particulars submitted by MERO-TSK to the Buyer must be approved by the Buyer within fourteen (14) days after receipt thereof. Any changes thereto shall be made at MERO-TSK's discretion, at the Buyer's expense.

2.6 Samples or drawings submitted by the Buyer to MERO-TSK will be returned only on request. Should no order be placed, MERO-TSK may destroy samples and drawings at the end of three (3) months following the submission of MERO-TSK's quotation.

2.7 MERO-TSK reserves the right to correct typographical or clerical errors at any time, as well as modify, improve or discontinue Products, or to change specifications, without notice, at any time before the Buyer and MERO-TSK enter into a binding agreement with respect hereto.

3. Price and Terms of Payment

3.1. Unless otherwise agreed, MERO-TSK's prices are valid **ex works** as such term is defined in Incoterms latest edition, provided, however, the Buyer shall bear the cost of packaging and loading.

3.2 Unless otherwise agreed, the Buyer hereby agrees to pay the purchase price stated in the final order confirmation, in full and without any deduction or set-off of any kind whatsoever.

3.3 The Buyer shall be invoiced in the currency of the Federal Republic of Germany (EUR). Invoices shall be payable in such currency, and, unless otherwise agreed, shall be payable by irrevocable letter of credit in favour of MERO-TSK opened by the Buyer's Bank, and confirmed by a leading German Bank, no later than five (5) business days prior to delivery of the Products by MERO-TSK. Such letter of credit shall be negotiable upon presentation of the invoice for the Products by MERO-TSK and the corresponding bill of lading. All costs and expenses of such letter of credit shall be borne by the Buyer.

3.4 MERO-TSK shall be entitled to cancel any further performance hereunder if the Buyer fails to timely and fully pay any invoice in accordance with the terms hereof. The receipt by MERO-TSK or part payment shall not constitute a waiver of any of MERO-TSK's rights set forth herein or provided by law. The Buyer shall be liable to MERO-TSK for any damages caused to MERO-TSK as a result of the non-performance or delayed performance by the Buyer of any of its obligations under these terms and conditions.

3.5 If MERO-TSK, in its sole discretion, shall determine that the financial condition of the Buyer at any time jeopardizes the Buyer's ability to perform its obligations hereunder, MERO-TSK may require additional security satisfactory to it before further performance by MERO-TSK. Such determination shall constitute a further ground for MERO-TSK to cancel any further performance hereunder.

4. Delivery and Risk of Loss; Damage for Delay

4.1 Unless otherwise agreed, delivery shall be made ex works, as such term is defined in Incoterms ICC, latest edition. Delivery shall be deemed complete and risk of loss shall pass to the Buyer when the Products have been placed at the disposal of the Buyer at MERO-TSK's factory.

4.2 MERO-TSK shall notify the Buyer in writing of the delivery date within seven (7) days after receipt of the Buyer's order and will confirm such delivery date in writing no less than seven (7) days before delivery.

4.3 If MERO-TSK shall be unable to deliver the Products on the stated date for any cause within the Buyer's control, including, without limitation, delay in receipt of all data to be supplied by the Buyer or import licenses, clarification of details and fulfilment of conditions of payment and other obligations of the Buyer, MERO-TSK shall notify the Buyer in writing of this delay and the Buyer shall be deemed to have granted MERO-TSK an extension of time to make delivery.

4.4 Partial delivery is permitted with the consent of the Buyer. Each partial shipment shall be deemed a separate transaction for purposes of this Section.

4.5 If the Buyer does not accept delivery of the Products within a reasonable period of time after such Products have been delivered by MERO-TSK, the Buyer shall be charged for storage of the Products and MERO-TSK shall be entitled to resell or otherwise dispose of the Products after written notice to the Buyer, but without waiving any other remedies it may have against the Buyer.

4.6 Should MERO-TSK be unable to deliver the Products on the stated date for any reason within MERO-TSK's control and the Buyer should suffer damages as a direct result thereof, the Buyer's sole remedy shall be to claim from MERO-TSK, for each whole week of delay in delivery, compensation in an amount equal to one percent (1 %) of the value of the Products which could not be used because of such delay in delivery; provided, however, that MERO-TSK's maximum liability hereunder shall be an amount equal to three percent (3 %) of the value of such Products.

5. Claims and Warranty

5.1 MERO-TSK warrants to the Buyer that the Products sold to the Buyer hereunder shall be free from defects in material and workmanship provided that the Products are installed, used and maintained in accordance with MERO-TSK's specifications and instructions. Unless otherwise agreed, this warranty shall remain in effect for a period of twelve (12) months from the date of delivery of the Products to the Buyer or ninety (90) days after delivery of the Products by the Buyer to its customer, whichever sooner occurs. Upon delivery of the Products by MERO-TSK, the Buyer shall inspect the Products and shall immediately notify MERO-TSK in writing as to any and all claims that the Products delivered are incomplete, do not conform to the purchase order or are otherwise defective. Claims based on defects which are not immediately determinable shall be made in writing to MERO-TSK within the warranty period set forth herein. Claims which do not follow these procedures shall be deemed waived by the Buyer. Upon notice to MERO-TSK concerning defective Products, the Buyer shall immediately set aside such Products for inspection by MERO-TSK within a reasonable period of time after notice. Upon being notified of the existence of such defect, MERO-TSK will correct the same by repairing the Product or by delivering a replacement Product to the Buyer, as MERO-TSK in its discretion shall elect. Except as expressly provided in Section 4.6 hereof, the liability of MERO-TSK hereunder is limited to repair or replacement of defective Products.

5.2 This warranty shall not apply to any Products which, in the judgment of MERO-TSK, have been subject to negligent or improper installation, including without limitation, installation on unsuitable building sites, with unsuitable materials, or by means of defective construction work, chemical interference, misuse, neglect, accident or damage while in the hands of the Buyer or any third party; nor shall it apply to any Products which have been repaired or altered outside MERO-TSK's plant, except where such repair has been performed by MERO-TSK's agents or has been explicitly approved by MERO-TSK. The Buyer will indemnify MERO-TSK and hold it harmless from any claims, suits, liabilities, judgments, orders, expenses (including attorney's fees and expenses) or other damages arising out of any such installation, interference, misuse, neglect, accident, damage, repair or alteration.

5.3 The warranty contained herein shall inure only to the benefit of the Buyer and may not be transferred to any other person without MERO-TSK's express written consent. Any Buyer intending to resell the Products to a third party customer shall provide to its customers in its own name warranties with respect to the Products and installation thereof which shall in no event be less than the warranty provided to the Buyer by MERO-TSK hereunder. If the Buyer shall give a warranty which is longer in duration or broader in scope than the warranty of MERO-TSK, the Buyer shall advise the customer in writing of such discrepancy and that MERO-TSK is not bound by such more liberal terms. The Buyer will indemnify and hold MERO-TSK harmless from and against any claims, suits, liabilities, judgments, orders, expenses (including attorney's fees and expenses) or damages arising out of the Buyer's warranty or the Buyer's acts with respect to the Products, including assembly and installation. The Buyer waives any right to claim contribution or indemnity from or joint liability of MERO-TSK in regard to the Products except to the extent of MERO-TSK's warranty as set forth in Section 5.1 hereof.

5.4 The warranty set forth in this Section 5 shall be the sole and exclusive warranty of MERO-TSK to the Buyer, any customer of the Buyer and any other person and any and all other claims, causes of action and grounds for recovery, whether in contract, tort, strict liability or otherwise, are excluded. It is expressly understood and agreed that, except as expressly provided herein, MERO-TSK shall not be liable to the Buyer, any customer of the Buyer or any other person, whether by way of indemnification or contribution or otherwise, for indirect, special consequential, exemplary or punitive damages or loss of profits or business, whether arising from defective workmanship or materials, breach of warranty, delays in delivery or any other cause whatsoever, including the negligence of MERO-TSK.

5.5 This warranty shall be in lieu of all other warranties, written, oral, implied or statutory, including without limitation express or implied warranties of merchantability, quality or fitness for a particular purpose.

6. Reservation of Ownership and/or Security Interest

The Products shall, unless otherwise agreed, remain the property of the MERO-TSK until the purchase price, interest (if any) and all costs and expenses, including, without limitation, payment of any judgments and legal costs and expenses relating to the release of the Products (the "Purchase Price") have been paid in full. If the goods are resold, the Buyer agrees to assign and assigns by way of security to the MERO-TSK up to the time of payment of the Purchase Price, any claims against the Buyer's customers which may have arisen or arise in future from the resale, and shall, at the MERO-TSK's request, notify the MERO-TSK of the names of third party debtors and of the amount of the debts owed by these to the Buyer. As long as the Buyer complies with his payment obligations and no detrimental change occurs in his financial standing, the MERO-TSK will not collect the debts assigned. If this reservation of ownership is not effective under the law of the country of destination the Buyer will cooperate in establishing a similar security interest in favour of the MERO-TSK in compliance with the legal provisions of its country. The Buyer specifically agrees that, where applicable, the MERO-TSK may file one or more financing statements and may execute and/or file all other documents necessary to perfect the MERO-TSK's security interest hereunder. The Buyer hereby appoints the MERO-TSK's attorney to execute and file such financing statements and other documents in the Buyer's name.

7. Patents and Other Industrial Property Rights

In the event that MERO-TSK uses specifications or designs provided by the Buyer, the Buyer shall indemnify, defend and hold MERO-TSK harmless from all claims, judgments, orders, expenses (including all attorney's fees) or damages of third parties based on patent and other industrial or intellectual property rights.

8. Cancellation

8.1 Subject to the provisions of Section 8.2 hereof, any order for Products is subject to cancellation prior to shipment of such order.

8.2 In the event that the Buyer purports to cancel any order for any Products which have been specifically produced for the Buyer, MERO-TSK, in addition to all other remedies available to it under applicable law, shall be entitled, upon a proper showing of efforts to mitigate damages, to be reimbursed by the Buyer for all direct costs of labour, materials purchased or contracted to be purchased and overhead costs incurred by MERO-TSK in connection with the production of said Products. The Buyer agrees that MERO-TSK's calculation of the costs of labour, materials and overhead shall be accepted by the parties hereto. In addition MERO-TSK shall have the right to complete and sell to a third party specifically produced Products, the order for which has been purportedly cancelled by the Buyer, without any further obligation or liability whatsoever to the Buyer.

9. Force Majeure

Neither Party shall be liable for damages or otherwise for failure to satisfy or perform any obligation or duty to be satisfied or perform any obligation or duty to be satisfied or performed pursuant to the terms and conditions hereof, other than the payment of money, if such failure is occasioned by act of God, war, civil disorder, strikes, labour disputes, acts or regulations of governmental agencies and authorities, fires, unforeseen shortage of material, delay in transportation or other circumstances beyond the reasonable control of the party hereto who has failed to satisfy or perform which by the exercise of due diligence such party is unable to prevent or overcome ("Force Majeure"), but any such obligation or duty, although the satisfaction or performance thereof has been postponed pursuant to this, shall remain in force and shall be satisfied and performed pursuant to the terms and conditions as soon as such satisfaction and performance becomes legally and practicably possible. The party prevented from performing its obligations or duties because of Force Majeure shall promptly notify the other party hereto in writing of the occurrence and particulars of such Force Majeure and shall provide the other party, from time to time, with its best estimate of the duration of such Force Majeure and with notice in writing of the termination thereof.

10. Miscellaneous

10.1 This Agreement shall be governed by and construed in accordance with the laws of the Federal Republic of Germany excluding the United Nations Convention on Contracts for International Sale of Goods (CISG). Any action arising out of this Agreement shall be brought only in a court of competent jurisdiction in Wuerzburg, Federal Republic of Germany

10.2 Should any single provision of this Agreement be deemed invalid, the balance of the Agreement shall remain binding and enforceable in accordance with its terms.

10.3 This Agreement and the rights and obligations of either party hereunder may be assigned and transferred only upon the prior written consent of the other party.

MERO-TSK International GmbH & Co. KG
Max-Mengeringhausen-Str. 5
97084 Wuerzburg
Germany

as of April 2005

Ausstellungs-Systeme
Exhibit Systems

MEROFORM Modulare Systeme

- **LED + System**
  Großes Licht auf kleinem Raum
- **M12 Plus / M12 Midi**
  M12 Plus für großformatige Anwendungen
  M12 Midi für Konstruktionen mittlerer Größenordnung
- **M6 System**
  M6 für messetypische Möbel, Präsentations-regale und Theken
- **M12 Stab- Knotensystem**
  Der Stab-Knoten Klassiker
- **R8 Plus**
  Stützen-Zargen System für großformatige Gestaltungen
- **R8 Profilsystem**
  Der Aluminium Systemklassiker
- **Advantec Wandsystem**
  Leichtbau-System, eigens für Wände entwickelt
- **4D Wand- und Doppelstocksystem**
  Für Wände und zweigeschossige Messestände
- **Lichtträger**
  Für pure Beleuchtung
- **Messeboden**
  Viel Raum für Technik
- **MEROLITE**
  Präsentationssysteme

MEROFORM Modular Systems

- **LED + System**
  Big lighting on a small surface
- ***M12 Plus / M12 Midi***
  M12 Plus for big structures
  M12 Midi for structures of middle size
- ***M6 System***
  M6 for furnishings typical for exhibitions, display shelves and counters
- ***M12 Tube & Node System***
  The classic Tube-Node System
- ***R8 Plus***
  Support-Frame System for large scale designs
- ***R8 Profile System***
  The classic Aluminum System
- ***Advantec Wall System***
  Light-Weight System, specially developed for walls
- ***4D Wall and Double Deck System***
  For wall structures and two storey stands
- ***Light Beam***
  For pure lighting
- ***Exhibition Floor***
  Much space for technical equipment
- ***MEROLITE***
  Display Systems

MERO-TSK
International GmbH & Co.KG
Ausstellungs-Systeme
Max-Mengeringhausen Str. 5
97084 Würzburg
Deutschland
Telefon: +49 (0) 9383 203-560
Fax: +49 (0) 9383 203-568
E-Mail: m-vertrieb@mero.de
Internet: www.mero.de
Online-Shop: https://shop.mero.de

MERO ist eine international geschützte Marke.

MERO-TSK
International GmbH & Co.KG
Exhibit Systems
Max-Mengeringhausen Str. 5
97084 Wuerzburg
Germany
Phone: +49 (0) 9383 203-560
Fax: +49 (0) 9383 203-568
E-Mail: m-vertrieb@mero.de
Internet: www.mero.de
Online-Shop: https://shop.mero.de

MERO is an international registered and protected trademark.